RAI – RADIOTELEVISIONE ITALIANA S.p.A.

Esame degli allegati conti di contabilità separata
relativi all'esercizio chiuso al 31 dicembre 2022

Relazione della Società di Revisione Indipendente

Deloitte & Touche S.p.A.
Galleria San Federico, 54
10121 Torino
Italia

Tel: +39 011 55971
www.deloitte.it

RELAZIONE DELLA SOCIETA' DI REVISIONE INDIPENDENTE SUI CONTI DI CONTABILITA' SEPARATA

Al Consiglio di Amministrazione della
Rai - Radiotelevisione Italiana S.p.A.

Siamo stati incaricati di effettuare un esame completo degli allegati conti di contabilità separata della Rai - Radiotelevisione Italiana S.p.A. (la "Società") relativi all'esercizio chiuso al 31 dicembre 2022 (la "Contabilità Separata 2022"), predisposti ai sensi della Delibera n. 399/2021/CONS dell'Autorità per le Garanzie nelle Comunicazioni (di seguito, "AGCOM").

Responsabilità degli Amministratori

Gli Amministratori della Rai – Radiotelevisione Italiana S.p.A. sono responsabili della redazione della Contabilità Separata 2022 in conformità ai criteri stabiliti dalla delibera n. 399/2021/CONS del 16 dicembre 2021 dell'Autorità per le Garanzie nelle Comunicazioni. Sono altresì responsabili per quella parte del controllo interno che essi ritengono necessaria al fine di consentire che la Contabilità Separata 2022 non contenga errori significativi, dovuti a frodi o a comportamenti o eventi non intenzionali.

Indipendenza della società di revisione e controllo della qualità

Abbiamo rispettato i principi sull'indipendenza e gli altri principi etici del *Code of Ethics for Professional Accountants* emesso dall'International Ethics Standards Board for Accountants, basato su principi fondamentali di integrità, obiettività, competenza e diligenza professionale, riservatezza e comportamento professionale.

La nostra società di revisione applica *l'International Standard on Quality Control 1 (ISQC Italia 1)* e, di conseguenza, mantiene un sistema di controllo di qualità che include direttive e procedure documentate sulla conformità ai principi etici, ai principi professionali e alle disposizioni di legge e dei regolamentari applicabili.

Responsabilità della società di revisione

È nostra la responsabilità di esprimere un giudizio sulla Contabilità Separata 2022 sulla base delle procedure svolte. Il nostro lavoro è stato svolto secondo i criteri indicati nel principio *International Standards on Assurance Engagements - Assurance Engagements other than Audits or Reviews of Historical Information* ("ISAE 3000 revised") emanato dall'International Auditing and Assurance Standards Board per gli incarichi che consistono in un esame completo. Tale principio richiede la pianificazione e lo svolgimento di procedure al fine di acquisire una ragionevole sicurezza che la Contabilità Separata 2022 non contenga errori significativi.

Ancona Bari Bergamo Bologna Brescia Cagliari Firenze Genova Milano Napoli Padova Parma Roma Torino Treviso Udine Verona

Sede Legale: Via Tortona, 25 - 20144 Milano | Capitale Sociale: Euro 10.328.220,00 i.v.
Codice Fiscale/Registro delle Imprese di Milano Monza Brianza Lodi n. 03049560166 - R.E.A. n. MI-1720239 | Partita IVA: IT 03049560166

Il nome Deloitte si riferisce a una o più delle seguenti entità: Deloitte Touche Tohmatsu Limited, una società inglese a responsabilità limitata ("DTTL"), le member firm aderenti al suo network e le entità a esse correlate. DTTL e ciascuna delle sue member firm sono entità giuridicamente separate e indipendenti tra loro. DTTL (denominata anche "Deloitte Global") non fornisce servizi ai clienti. Si invita a leggere l'informativa completa relativa alla descrizione della struttura legale di Deloitte Touche Tohmatsu Limited e delle sue member firm all'indirizzo www.deloitte.com/about.

© Deloitte & Touche S.p.A.

Il nostro incarico ha comportato lo svolgimento di procedure volte ad acquisire elementi probativi a supporto degli importi e delle informazioni contenuti nel documento Contabilità Separata 2022. Le procedure scelte dipendono dal giudizio professionale del revisore, inclusa la valutazione dei rischi di errori significativi nella Contabilità Separata dovuti a frodi o a comportamenti o eventi non intenzionali. Nell'effettuare tali valutazioni del rischio, il revisore considera il controllo interno relativo alla redazione della Contabilità Separata dell'impresa al fine di definire procedure di verifica appropriate alle circostanze, e non per esprimere un giudizio sull'efficacia del controllo interno dell'impresa.

In particolare, abbiamo svolto le seguenti procedure:

- Analisi delle risultanze della revisione contabile del bilancio d'esercizio della Società chiuso al 31 dicembre 2022, attraverso:
  - l'analisi, mediante l'esame delle carte di lavoro predisposte dalla società di revisione incaricata, delle procedure di revisione da questa svolte, ivi comprese quelle volte ad accertare l'attendibilità e la sicurezza dei dati relativi ai flussi informativi delle procedure contabili, dei sistemi e dei sottosistemi applicativi, nonché delle procedure di controllo in essere;
  - ottenimento e discussione con i responsabili della revisione contabile del bilancio della Società di tutti i dati, le informazioni e la documentazione necessaria ai fini dello svolgimento dell'incarico.
- Verifica a campione, in base alla relativa documentazione, della consistenza delle attività assegnate nel corso dell'esercizio ai tre distinti aggregati contabili, nonché della loro disponibilità e tipologia. Per tali attività, inoltre abbiamo verificato la corretta determinazione e imputazione delle partite non contabili, in applicazione delle note metodologiche ed esplicative di riferimento approvate dall'Autorità per le Garanzie nelle Comunicazioni.
- Verifica della conformità della Contabilità Separata ai criteri di redazione previsti dalla Delibera 399/21 dell'AGCOM e dalla normativa di settore.
- Verifica della conformità dei conti annuali allo schema di contabilità separata contenuto nel documento Contabilità Separata 2022.
- Ottenimento di specifica lettera di attestazione sottoscritta dal legale rappresentante della Società.

Riteniamo di aver acquisito elementi probativi sufficienti ed appropriati su cui basare il nostro giudizio.

Giudizio

A nostro giudizio, la Contabilità Separata della Rai - Radiotelevisione Italiana S.p.A. relativa all'esercizio chiuso al 31 dicembre 2022 è stata redatta, in tutti gli aspetti significativi, in conformità ai criteri stabiliti dalla delibera n. 399/2021/CONS del 16 dicembre 2021 dell'Autorità per le Garanzie nelle Comunicazioni.

Altri aspetti

I dati di contabilità separata derivano dalle risultanze contabili e dal bilancio d'esercizio della Società al 31 dicembre 2022, assoggettato a revisione contabile da altra società di revisione che, in data 22 maggio 2023, ha espresso un giudizio senza rilievi su tale bilancio. Il nostro giudizio non si estende pertanto alle risultanze contabili e al bilancio d'esercizio della RAI - Radiotelevisione Italiana S.p.A. al 31 dicembre 2022.

DELOITTE & TOUCHE S.p.A.

Santo Rizzo
Socio

Torino, 17 novembre 2023

RAI

CONTABILITÀ SEPARATA 2022

Risultati e criteri metodologici

Novembre 2023

1 Executive Summary 3
2 Premessa 9
3 Lo schema della Contabilità separata 10
3.1 I principi regolatori 10
3.2 La configurazione del costo utilizzato 10
3.3 La riconciliazione con il Bilancio di Esercizio 11
3.4 Lineamenti di carattere generale del contenuto degli aggregati 11
4 La struttura organizzativa e il sistema contabile della Rai 16
5 I criteri di attribuzione nello schema della contabilità separata 2022 17
6 I risultati della Contabilità separata 2022 20
6.1 Schemi generali di riepilogo 20
6.2 Schema logico interpretativo del modello 20
6.3 La riconciliazione con il Bilancio d'Esercizio 27
7 Il canone 28
8 I ricavi pubblicitari e il calcolo del vincolo di affollamento sulla televisione 29
8.1 Modalità di attribuzione dei ricavi pubblicitari agli aggregati 29
8.2 Criteri di determinazione del vincolo di affollamento pubblicitario televisivo 31
9 Altri ricavi 32
10 Costi diretti e criteri di allocazione dei programmi televisivi 32
10.1 Costi diretti 32
10.2 Criteri di allocazione delle matricole programmi agli aggregati 34
11 Il sistema di Transfer charge 37
11.1 Transfer charge interni 37
11.2 Transfer charge intercompany 43
12 Il capitale investito e la sua remunerazione 51
12.1 La configurazione del capitale investito 51
12.2 La determinazione del WACC 51
Allegato 1 52
Allegato 2

1 Executive Summary

La separazione contabile è istituto normato a livello comunitario per assicurare la trasparenza dei flussi finanziari interni a un complesso aziendale nella prospettiva, tra l'altro, di evitare sovvenzioni incrociate fra i diversi comparti.

Essa assume particolare rilevanza nel campo del finanziamento pubblico di servizi di interesse economico generale ai sensi dell'articolo 86 Trattato CE, per garantire che i finanziamenti assicurati dallo Stato consentano, in coerenza con il principio di proporzionalità, la corretta remunerazione - comprensiva di un equo margine di profitto - delle attività di servizio pubblico affidate all'azienda.

La proporzionalità della remunerazione non vale solo a evitare sovracompensazioni del servizio pubblico (e cioè aiuti di Stato) pregiudizievoli verso i terzi ma anche possibili sottocompensazioni pregiudizievoli per l'impresa onerata del servizio pubblico.

Con particolare riferimento al servizio pubblico radiotelevisivo, la stessa Commissione europea – nel chiudere con il provvedimento datato 20 aprile 2005 il procedimento [n. E 9/2005 (ex C 62/1999)] relativo al canone di abbonamento – ha dichiarato che:

> "*il rispetto delle disposizioni di cui all'articolo 18 e all'articolo 19 della legge n. 112/2004 (ora articoli 61 e 62 del nuovo Testo unico per la fornitura di servizi di media audiovisivi, di seguito TUSMA[1]) e dei principi indicati dalla commissione paritetica (relazioni con le controllate commerciali e sfruttamento commerciale del servizio pubblico) garantiranno la trasparenza della contabilità della Rai e il mantenimento del finanziamento pubblico entro il costo netto del servizio pubblico. Tali disposizioni impediranno la sovracompensazione del costo netto supplementare affidato alla Rai. Qualsiasi compensazione oltre tali limiti violerebbe la presente decisione e, conformemente alla comunicazione, sarebbe incompatibile con il mercato comune. Inoltre dette disposizioni escludono il rischio di indebite distorsioni di concorrenza sui mercati commerciali nei quali è attivo il gruppo Rai*".

Pertanto, ha concluso il provvedimento, *"la Commissione constata che le autorità italiane hanno già apportato sufficienti modifiche al meccanismo del canone di abbonamento per garantirne la compatibilità con il mercato comune secondo la presente raccomandazione. La Commissione ha pertanto deciso di chiudere il presente procedimento"*.

Il Testo unico per la fornitura di servizi di media audiovisivi (D. Lgs. 8 novembre 2021, n. 208), in continuità con il precedente Testo unico della radiotelevisione (D.Lgs. 31 luglio 2005, n. 177), ha ribadito la destinazione alla società concessionaria del servizio pubblico generale radiofonico, televisivo e multimediale del canone di abbonamento alla radiotelevisione per l'adempimento dei compiti di servizio pubblico generale ad essa affidati, specificamente identificati all'articolo 59, co. 2 e con specifico rinvio ai contratti nazionali di servizio.

Quanto ai criteri di determinazione dell'importo del canone, l'articolo 61, co. 3, del TUSMA, affidando direttamente a un decreto ministeriale la fissazione del canone, ha chiaramente enunciato – in stretta coerenza ai criteri comunitari e alle specifiche indicazioni formulate dalla Commissione europea allo Stato italiano – il principio della copertura del costo del servizio, stabilendo che:

[1] Il framework legale di riferimento per la contabilità separata 2022 è rappresentato dal nuovo "Testo unico per la fornitura di servizi di media audiovisivi" (D. Lgs. 8 novembre 2021, n. 208, TUSMA).

"[e]ntro il mese di novembre di ciascun anno, il Ministro dello sviluppo economico, con proprio decreto, stabilisce l'ammontare del canone di abbonamento in vigore dal 1° gennaio dell'anno successivo, in misura tale da consentire alla società concessionaria della fornitura del servizio di coprire i costi che prevedibilmente verranno sostenuti in tale anno per adempiere gli specifici obblighi di servizio pubblico generale radiotelevisivo affidati a tale società, come desumibili dall'ultimo bilancio trasmesso, prendendo anche in considerazione il tasso di inflazione programmato e le esigenze di sviluppo tecnologico delle imprese."

Sempre in linea con le decisioni della Commissione europea relative al sistema italiano di finanziamento del servizio pubblico, il legislatore ha precisato modalità tecniche intese ad accertare l'ammontare dei costi soggetti a finanziamento pubblico.

Come già l'articolo 47 comma 1 del TUSMAR, così l'articolo 61 comma 1, del TUSMA prevede che per "*consentire la determinazione del costo di fornitura del servizio pubblico generale radiotelevisivo, coperto dal canone di abbonamento di cui al regio decreto-legge 21 febbraio 1938, n. 246, convertito dalla legge 4 giugno 1938, n. 880, e successive modificazioni, e di assicurare la trasparenza e la responsabilità nell'utilizzo del finanziamento pubblico", la società concessionaria debba adottare un sistema di contabilità separata modellato su uno "schema approvato dall'Autorità per le Garanzie nelle Comunicazioni*".

Il successivo comma del medesimo articolo prevede che la contabilità separata della concessionaria sia sottoposta al controllo di una società di revisione, scelta dall'Autorità e nominata dalla Rai.

La disciplina legislativa ha così trovato applicazione:

- con delibera n. 102/05/CONS del 10 febbraio 2005 AgCom: ha dettato le linee guida per la separazione contabile, individuando un insieme di criteri di riferimento (identificazione e contenuto dei tre aggregati contabili, disciplina dei rapporti interni e trattamento dei mancati ricavi attribuibili a specifici vincoli di legge); ha previsto che il sistema della contabilità separata entrasse a regime a partire dalla contabilità dell'esercizio 2005; ha stabilito la tempistica, a decorrere dall'approvazione del bilancio di esercizio, per la predisposizione dei conti separati; ha confermato che i conti separati debbano essere sottoposti a controllo di una società di revisione all'uopo nominata da Rai e scelta dall'Autorità;

- la Rai – sulla base delle linee guida – ha presentato lo schema di contabilità separata, approvato dall'Autorità con delibera n. 186/05/CONS del 9 giugno 2005;

- la stessa Autorità, con delibera n. 541/06/CONS del 20-21 settembre 2006, ha introdotto nello schema alcune modifiche di carattere sostanzialmente formale, di rappresentazione dei margini economici, al fine di facilitare la lettura delle relative risultanze. Infine, ha approvato le modalità operative per il calcolo del vincolo di affollamento pubblicitario, la partita non contabile che rappresenta la valorizzazione della pubblicità aggiuntiva figurativa spettante alla componente "commerciale" della Rai al fine di assimilarla, nella logica della separazione contabile, a un operatore nazionale privato;

- con delibera n. 399/21/CONS del 16 dicembre 2021 AgCom ha approvato lo schema di contabilità separata ("*Progetto operativo*") trasmesso da RAI il 3 dicembre 2021 in applicazione delle disposizioni previste dall'art. 25, comma 1, lett. r) del Contratto di servizio 2018-2022; l'Autorità ha, inoltre, confermato che i conti separati debbano

essere sottoposti a controllo di una società di revisione all'uopo nominata da Rai e scelta dalla stessaAutorità.

Lo schema approvato:

- è il documento che **definisce in modo dettagliato la struttura della contabilità separata dell'Azienda**, individuando i criteri per l'imputazione ai vari aggregati delle grandezze economiche rilevanti. Si tratta, quindi, dello strumento fondamentale della contabilità regolatoria, lo strumento disegnato per pervenire alla quantificazione dei costi del servizio pubblico, parametro fondamentale per la determinazione dell'importo del canone unitario di abbonamento;
- **risponde a criteri particolarmente prudenziali**. Esso, infatti, alloca nell'aggregato "commerciale" elementi di costo (e ricavo) che, sebbene inerenti ad attività non specificamente previste dalla Legge e dai Contratti di Servizio, rientrano comunque nell'ambito della missione della Concessionaria Pubblica. **Per effetto di tale allocazione, l'importo del costo netto del servizio pubblico è sottostimato con conseguente sottostima del fabbisogno di copertura da parte delle risorse pubbliche**.

In definitiva, l'articolo 61 del TUSMA pone un nesso di presupposizione inscindibile tra "contabilità separata" (co. 1) e determinazione dell'ammontare del canone (co. 3) e conforma il potere-dovere ministeriale di stabilirne annualmente la misura prestabilendone gli inderogabili criteri di quantificazione in un importo che, assumendo a base i costi riconducibili con certezza all'espletamento del servizio pubblico per come sostenuti nell'anno solare precedente, sia in grado di coprire ragionevolmente i costi del servizio pubblico stimabili per l'anno solare successivo.

Una tale operazione di stima non può in alcun modo prescindere dall'assunzione, come parametro, dell'unico strumento di contabilità analitica in grado di identificare con esattezza e trasparenza i costi del servizio pubblico per l'anno solare precedente, appunto la contabilità separata.

Per quanto riguarda il canone – al fine di contrastare in modo strutturale l'abnorme fenomeno di evasione del tributo – si ricorda che la Legge 28 dicembre 2015, n. 208 ha introdotto, per gli esercizi decorrenti dal 2016, una nuova presunzione di detenzione di un apparecchio atto o adattabile alla ricezione delle radioaudizioni, che opera in caso di esistenza di un'utenza per la fornitura di energia elettrica nel luogo in cui un soggetto ha la sua residenza anagrafica. Parallelamente, l'importo unitario del canone, già ridotto per effetto della citata legge da 113,5 Euro a 100 Euro per il 2016, è stato ulteriormente ridotto a 90 Euro a decorrere dal 2017.

I ricavi da canone ordinario iscritti nel bilancio al 31 dicembre 2022 sono pari a 1.738,5 milioni di Euro. Per completezza, si precisa che - inclusi i canoni da utenze private di esercizi precedenti, da utenze speciali e quelli da riscossione coattiva - i ricavi complessivi da canone ammontano a 1.864,3 milioni di Euro (erano 1.819,8 milioni di Euro nel 2021).

Per quanto riguarda i canoni dell'esercizio da utenze private, si ricorda che la Legge 30 dicembre 2020 n. 178 ha disposto, con decorrenza dal 1° gennaio 2021:

- l'abrogazione della riduzione del 5% delle somme da riversare a Rai per la copertura del costo di fornitura del Servizio Pubblico e del c.d. "extra gettito", determinato dalle maggiori entrate rispetto a quanto previsto nel Bilancio di previsione dello Stato per l'anno 2016;

- che le entrate versate a titolo di canone di abbonamento alle radioaudizioni siano destinate per 110 milioni di Euro annui al Fondo per il pluralismo e l'innovazione dell'informazione, istituito nello stato di previsione del Ministero dell'Economia e delle Finanze e per la restante quota alla Rai, ferme restando le somme delle entrate del canone già destinate dalla legislazione vigente a specifiche finalità.

L'applicazione dello schema di contabilità separata al bilancio civilistico della Rai al 31 dicembre 2022 pone in evidenza la seguente situazione:

1. **Aggregato A** – le risorse da canone integralmente imputate al servizio pubblico specifico non sono sufficienti a pareggiare i costi sostenuti dalla concessionaria per l'assolvimento dei compiti di servizio pubblico. Emerge un **disavanzo** ex lege **di 269,6 milioni di Euro**, quale differenza tra ricavi complessivi pari a 1.970,0 milioni di Euro e costi diretti e indiretti (*transfer charge*) ammontanti a 2.239,6 milioni di Euro.

   Non si è pertanto in presenza di compensazioni eccessive del servizio pubblico non compatibili con il Mercato Comune.

   Il suddetto deficit è ridotto – a beneficio degli utenti – mediante l'attribuzione al servizio pubblico dei ricavi commerciali da pubblicità che residuano dopo aver imputato all'aggregato "commerciale" le risorse tratte dal mercato corrispondenti a quelle che avrebbe raccolto un operatore privato. L'importo è stato determinato secondo le previsioni dello schema di contabilità separata, in base al quale se la differenza tra le risorse da canone e i costi diretti, del capitale e di transfer charges fosse negativa, il surplus tra l'ammontare delle risorse pubblicitarie risultanti dal bilancio civilistico della Rai e la pubblicità spettante all'aggregato B andrebbe accreditato all'aggregato di servizio pubblico, al fine di contenere il deficit da coprire con il canone di abbonamento. L'apporto della pubblicità residuale non può comunque essere tale da far diventare positivo il saldo finale dell'aggregato A. Sulla base di tali principi, la **pubblicità riconosciuta all'aggregato di servizio pubblico ammonta a 184,1 milioni di Euro**.

   Per completezza di informativa, si segnala che la pubblicità che spetterebbe all'aggregato B, e quindi la determinazione del vincolo di affollamento, è stata definita esclusivamente per i canali generalisti. Tale metodologia risulta prudenziale in quanto non viene apprezzata la maggiore pubblicità di cui dovrebbe beneficiare l'aggregato "commerciale" per i canali semigeneralisti e specializzati.

   L'effetto della pubblicità residua così determinata genera, per l'aggregato di servizio pubblico, un **risultato negativo pari a 85,5 milioni di Euro**. Tale sottocompensazione, secondo quanto prescritto dal Testo Unico, rende necessario procedere all'individuazione delle misure compensative atte a sanare il suddetto deficit.

2. **Aggregato B** – le risorse pubblicitarie assegnate a tale aggregato corrispondono, a quelle di cui disporrebbe un operatore privato nazionale, tenendo conto di quanto precisato al punto precedente. Il **margine economico** risulta **negativo per 103,1 milioni di Euro**.

Di seguito si riporta il conto economico relativo all'esercizio 2022 degli aggregati A e B (i valori sono espressi in milioni di Euro).

CONTABILITA' SEPARATA	A	B
Canone di abbonamento	1.864,3	
Pubblicità		347,0
Altri ricavi	105,7	0,9
Ricavi transfer charge interni		
Costi diretti + costo del capitale	1.530,8	314,1
- costi diretti	1.322,4	190,0
- transfer charge intercompany	208,4	122,5
- costo del capitale	0,0	1,6
Costi transfer charge interni	708,8	137,0
MARGINE di cui all'art.61, comma 1, TUSMA	**-269,6**	**-103,1**
Pubblicità residua	184,1	
MARGINE di cui all'art.1, comma 4, Delibera 102/05/CONS	**-85,5**	**-103,1**

PUBBLICITÀ	A	B
- pubblicità totale da bilancio		531,2
- pubblicità servizio pubblico	335,7	-335,7
- vincolo affollamento pubblicitario	-151,6	151,6
PUBBLICITÀ NETTA	**184,1**	**347,0**

Lo schema applicato per la predisposizione dei conti separati dell'esercizio 2022 è quello approvato dall'Autorità con la richiamata delibera n. 399/21/CONS del 16 dicembre 2021.

L'Assemblea degli Azionisti della scrivente, in data 20 dicembre 2021, all'esito di apposita procedura pubblica e a seguito della delibera AgCom n. 382/21/CONS del 25 novembre 2021, ha conferito alla società Deloitte & Touche S.p.A. l'affidamento dei servizi di controllo della contabilità separata per gli esercizi dal 2020 al 2028.

«««« »»»»

Con riferimento all'esercizio 2023, pur in assenza dei costi per i grandi eventi sportivi, anche per effetto della prevista riduzione dei ricavi complessivi, il margine di cui all'art. 61, comma 1, del TUSMA si manterrà in deficit. Si ricorda che dal 1° gennaio 2023 Rai è sottoposta a un ulteriore inasprimento degli affollamenti pubblicitari, diminuiti dal 7% al 6% in base all'art. 45, comma 1 del TUSMA.

Relativamente al 2024, per il quale è stato avviato il processo finalizzato all'approvazione del budget economico-finanziario, si ritiene che il margine di cui all'art. 61, comma 1, del TUSMA per l'Aggregato A, anche in relazione alla presenza, come di norma negli esercizi pari, dei grandi eventi sportivi, accentuerà il profilo negativo. Un ulteriore peggioramento deriverà dall'impatto, ancora da valutare, dei costi incrementali correlati ai maggiori obblighi di servizio pubblico che verranno affidati alla Concessionaria dal prossimo Contratto di servizio, su cui si

è recentemente espressa la Commissione parlamentare per l'indirizzo generale e la vigilanza dei servizi radiotelevisivi.

Tale condizione deficitaria verrebbe, infine, rafforzata qualora fosse legislativamente confermata la revisione di alcuni aspetti essenziali del finanziamento pubblico, così come previsto dal Disegno di Legge del Bilancio di previsione dello Stato per l'anno finanziario 2024 e bilancio pluriennale per il triennio 2024-2026.

2 Premessa

Il presente documento illustra le risultanze dell'applicazione della contabilità separata del servizio pubblico generale radiofonico, televisivo e multimediale riferita al bilancio Rai S.p.A. al 31 dicembre 2022 (al quale si rinvia per una puntuale analisi degli andamenti economico-finanziari di Rai S.p.A. e del Gruppo).

Tale separazione è finalizzata alla determinazione del costo di fornitura del suddetto servizio e ad assicurare che il contributo pubblico percepito dalla società concessionaria, risultante dal canone di abbonamento, sia utilizzato esclusivamente ai fini dell'adempimento dei compiti di servizio pubblico generale alla stessa affidati.

È altresì legislativamente stabilito che i risultati emergenti dall'applicazione della contabilità separata vengano utilizzati dal Ministro dello Sviluppo Economico per stabilire l'importo del canone unitario di abbonamento. Infatti, recita l'articolo 61, co. 3, del TUSMA, il Ministro "*con proprio decreto, stabilisce l'ammontare del canone di abbonamento in vigore dal 1° gennaio dell'anno successivo, in misura tale da consentire alla società concessionaria della fornitura del servizio di coprire i costi che prevedibilmente verranno sostenuti in tale anno per adempiere gli specifici obblighi di servizio pubblico generale radiotelevisivo affidati a tale società, come desumibili dall'ultimo bilancio trasmesso, prendendo anche in considerazione il tasso di inflazione programmato e le esigenze di sviluppo tecnologico delle imprese*".

La contabilità separata si applica al bilancio civilistico dell'azienda Rai, titolare di un'unica concessione di servizio pubblico generale e di conseguenza sprovvista di specifici titoli abilitativi per produrre e trasmettere programmi radiotelevisivi con finalità commerciali.

Il contenuto della missione di servizio pubblico copre, infatti, la complessiva programmazione, anche non informativa della concessionaria (art. 6, co. 4, del TUSMA). In coerenza con questa impostazione, le attività commerciali - connesse alla diffusione di immagini, suoni e notizie, e le altre attività correlate - sono *consentite* (art. 59, co. 8, del TUSMA).

Tuttavia, questa impostazione - risultante dalla normativa - porterebbe con sé il riconoscimento che le finalità della contabilità separata sono già di fatto assicurate (senza alcuna necessità di introdurre ulteriori adempimenti) per aver Rai provveduto alla societarizzazione delle attività aventi connotazione commerciale, che non beneficiano di contributi pubblici.

Lo schema approvato dall'Autorità ha introdotto la distinzione della programmazione della Rai tra quella:

- **predeterminata dalla Legge e dai Contratti di Servizio**
- **rimessa alla discrezionalità imprenditoriale della Concessionaria** dovendo comunque rispettare i vincoli teleologici e modali stabiliti dalle disposizioni legislative e contrattuali e dagli atti di indirizzo della competente Commissione parlamentare per l'indirizzo generale e la vigilanza dei servizi radiotelevisivi.

Questa distinzione comporta che l'azienda Rai venga figurativamente suddivisa - esclusivamente per le finalità della contabilità separata - in due aziende, separate appunto, e da ciò discende che le due entità debbano rispondere a logiche diverse, le prime improntate al servizio pubblico e le seconde a criteri di mercato.

L'applicazione più emblematica di questa differenziazione investe le logiche di attribuzione delle risorse, che rappresentano pertanto la parte più caratterizzante del modello.

3 Lo schema della Contabilità separata

Lo schema di separazione contabile applicato dalla Concessionaria del servizio pubblico è stato, come anticipato, approvato dall'Autorità per le Garanzie nelle Comunicazioni con la delibera n. 399/21/CONS del 16 dicembre 2021.

La Rai si è fedelmente attenuta a tale schema, rispettando i principi regolatori stabiliti dall'Autorità e suddividendo le attività aziendali secondo le connesse vincolanti indicazioni.

3.1 I principi regolatori

I principi regolatori che sovrintendono il modello di separazione contabile sono di seguito sinteticamente illustrati:

- causalità - i ricavi, i costi e il capitale impiegato sono imputati in base all'analisi diretta della loro origine, ovvero della causa che ha determinato il conseguimento del ricavo, il sostenimento del costo, l'acquisto di un'attività o l'insorgere di una passività; se non è possibile l'analisi diretta, l'attribuzione avviene su base misurabile, non arbitraria, fondata sulla relazione con costi direttamente imputabili; negli altri casi si applica un criterio di imputazione generale;
- oggettività - l'attribuzione è effettuata in modo oggettivo;
- coerenza - i principi e le metodologie di attribuzione sono uniformi nel corso del tempo; eventuali modifiche verranno adeguatamente motivate;
- trasparenza - metodologia di attribuzione trasparente;
- parametri quantitativi - utilizzo di parametri quantitativi, ispirati ai criteri di ragionevolezza, dimostrabilità e obiettività.

I menzionati principi sono presentati secondo una gerarchia decrescente di importanza e, pertanto, qualora dovessero sorgere contrasti tra gli stessi, verrà adottato il criterio di priorità.

3.2 La configurazione del costo utilizzato

Lo standard di costo applicato è quello del costo interamente distribuito (FDC - *Fully Distributed Costing*).

La base di costo è costituita dai costi storici fondati sulla spesa realmente sostenuta (HCA – *Historic Cost Accounting*); i valori utilizzati sono quindi gli stessi impiegati per la redazione del bilancio di esercizio della Concessionaria.

Fanno ovviamente eccezione quei costi figurativi che, come successivamente indicato, sono stati inseriti in forza delle indicazioni dell'Autorità di regolamentazione, in particolare l'onere figurativo per l'equa remunerazione del capitale investito e quello per il vincolo di affollamento pubblicitario.

I criteri di valutazione e le convenzioni contabili adottate sono di conseguenza conformi a quelle contenute nella nota integrativa al bilancio di esercizio, al quale si rimanda.

L'imputazione delle voci di ricavo, costo e capitale investito è conforme al principio di causalità dei costi, cioè di determinazione dei costi per attività.

3.3 La riconciliazione con il Bilancio di Esercizio

La contabilità separata si snoda fino al livello del **risultato operativo**, in linea con la finalità di rappresentare gli esiti gestionali ordinari dei segmenti di attività identificati dall'Autorità.

3.4 Lineamenti di carattere generale del contenuto degli aggregati

La citata delibera n. 399/21/CONS stabilisce che lo schema di separazione contabile della concessionaria debba essere idoneo a evidenziare le attività aziendali in tre distinti aggregati contabili:

- **aggregato di servizio pubblico** (**Aggregato A**) comprende le attività riconducibili al servizio pubblico, specifico, tipizzato e disciplinato dal TUSMA e dal Contratto di servizio;
- **aggregato commerciale** (**Aggregato B**) comprende le attività non specificatamente previste dalla Legge e dal Contratto di servizio ancorché riconducibili alla missione della Concessionaria Pubblica;
- **aggregato servizi tecnici** (**Aggregato C**) comprende le attività tecniche e di supporto «trasversali» all'Azienda.

Lo schema di separazione contabile approvato dall'Autorità - in coerenza con la ricostruzione del quadro normativo / regolamentare che disciplina la concessionaria del servizio pubblico - ha provveduto a definire dettagliatamente il contenuto di ciascun aggregato:

- **Aggregato A**
  - costi e ricavi relativi alle attività di produzione, programmazione e commercializzazione riconducibili al servizio pubblico specifico, tipizzato e disciplinato dal TUSMA e dal Contratto di Servizio cui esso rinvia;
  - costi (*transfer charge*) relativi ai servizi acquisiti dalle strutture tecniche e di supporto;
  - onere figurativo del vincolo sulla pubblicità;
- **Aggregato B**
  - costi e ricavi inerenti all'attività di produzione, programmazione e commercializzazione non specificatamente prevista dalla Legge e dal Contratto di servizio ancorché riconducibili alla missione della Concessionaria;
  - costi (*transfer charge*) relativi ai servizi acquisiti dalle strutture tecniche e di supporto;
  - ricavo figurativo del vincolo sulla pubblicità;
- **Aggregato C**
  - costi e ricavi relativi alle attività tecniche di supporto;
  - ricavi (*transfer charge*) relativi alla cessione di servizi agli aggregati A e B.

L'attribuzione delle attività aziendali agli aggregati risponde quindi alle prescrizioni contenute nel TUSMA e nel Contratto di Servizio 2018-2022.

Più in particolare, l'articolo 59, co. 2, del TUSMA disciplina le attività che il servizio pubblico deve comunque garantire (contenuto minimo inderogabile) e rimanda al Contratto di servizio nazionale la definizione degli obblighi ulteriori.

In sintesi, i **compiti minimi della concessionaria pubblica** sono i seguenti:

- diffusione di tutte le trasmissioni televisive e radiofoniche di pubblico servizio con copertura integrale del territorio nazionale;
- trasmissioni televisive e radiofoniche (contenuti: educazione, informazione, formazione, promozione culturale; accesso alla programmazione, tutela minoranze linguistiche, misure a tutela persone portatrici di handicap sensoriali, ecc.);
- trasmissione, in orari appropriati, di contenuti destinati specificamente ai minori;
- conservazione degli archivi storici radiofonici e televisivi;
- destinazione di una quota dei ricavi complessivi annui alla produzione di opere europee;
- realizzazione delle infrastrutture per la trasmissione radiotelevisiva su frequenze terrestri in tecnica digitale e realizzazione di servizi interattivi digitali di pubblica utilità;
- rispetto dei limiti di affollamento pubblicitario previsti dall'articolo 38 del TUSMAR;
- articolazione in sedi regionali e valorizzazione e potenziamento dei centri di produzione decentrati;
- realizzazione di attività di insegnamento a distanza.

Sono appresso riportati alcuni tra i **principali obblighi specifici** stabiliti dal Contratto di Servizio 2018 – 2022:

- **Offerta televisiva** (art. 25 comma 1, lettera a): riservare non meno del 70% della programmazione annuale delle reti generaliste (80%), nella fascia oraria tra le ore 6 e le ore 24, ai generi elencati e dettagliati all'Articolo 3, comma 2 (informazione generale e approfondimenti, programmi di servizio, programmi culturali e di intrattenimento, informazione e programmi sportivi, programmi per minori, opere italiane ed europee). Agli stessi generi deve essere riservata una quota non inferiore al 70% della programmazione annuale complessiva delle reti tematiche. Si tratta di una disposizione fondamentale per la predisposizione della contabilità separata in quanto contribuisce a tracciare il confine che - pur non ponendo in dubbio la natura di servizio pubblico dell'intera programmazione, come confermato nel TUSMAR (art. 7, co. 4) - segna il passaggio dalla programmazione televisiva contenuta nell'aggregato A (di servizio pubblico predeterminato) a quella assegnata all'aggregato B (altra programmazione);

  Tale disposizione fornisce il parametro quantitativo fisso utilizzato anche per valorizzare il vincolo sulla pubblicità. Indipendentemente, infatti, dalla percentuale consuntivata dalle diverse tipologie di programmi, i costi (e quindi anche i ricavi) verranno coerentemente rettificati per replicare la distribuzione prevista contrattualmente (70% all'aggregato A e 30% all'aggregato B);

- **Offerta radiofonica** (art. 25, comma 1, lettera b): destinazione ai generi di cui all'articolo 4, comma 2 (notiziari, informazione, cultura e intrattenimento, società, musica, servizio e pubblica utilità) di non meno del 70% dell'offerta annuale di programmazione per i canali nazionali Radio Uno e Radio Due e non meno del 90% per Radio Tre. Agli stessi generi deve essere riservata una quota non inferiore al 70% della programmazione annuale complessiva dei canali tematici;

  Tale disposizione condiziona l'attribuzione dei programmi ai due aggregati editoriali, analogamente a quanto vale per la televisione;

- **Offerta multimediale** (art. 25, comma 1, lettera c): fornitura *in streaming* di almeno il 90% dell'offerta televisiva e radiofonica lineare e incremento dell'offerta appositamente realizzata per la fruizione sulla piattaforma IP;
- **Informazione**, programmazione televisiva per i **minori**, offerta dedicata alle **persone con disabilità**, offerta per l'**estero**, iniziative specifiche per la comunicazione concernente le **Istituzioni** nazionali ed europee e per la valorizzazione delle culture locali e la salvaguardia delle **minoranze linguistiche**, informazione relativa ai servizi di **pubblica utilità**, educazione civica, finanziaria, assicurativa e previdenziale, educazione all'uso dei media, **audiovideoteche**;
- **Assenza di messaggi pubblicitari in qualsiasi forma nei canali tematici per bambini** (art. 25, comma 1, lettera s);
- **Impegno a rispettare le scadenze della tabella di marcia nazionale per la liberazione della banda 700MHz**, tramite l'ammodernamento ed estensione delle reti e le modifiche frequenziali necessarie, sia per il periodo transitorio dal 2020 al 2021, sia per il completamento delle operazioni volte alla liberazione della banda 700MHz entro il termine del 30 giugno 2022 (art. 15).

Sulla base di quanto sopra esposto, il conto economico delle direzioni aziendali che - alla luce delle disposizioni organizzative - hanno per missione e responsabilità lo svolgimento di attività elencate nel menzionato apparato legale e contrattuale confluisce nell'aggregato contabile di competenza.

A tale regola di carattere generale fanno eccezione quelle strutture la cui attività rientra in entrambi gli aggregati di carattere "editoriale"; la programmazione televisiva dei canali generalisti e di alcuni specializzati può infatti alternativamente appartenere, come sarà più oltre precisato, all'aggregato A o B. Per effetto della disciplina del Contratto di Servizio, anche la programmazione radiofonica confluisce in entrambi gli aggregati.

La tavola seguente contiene lo schema di ripartizione delle principali strutture aziendali tra gli aggregati[2]:

[2] Si osservi che, come più dettagliatamente descritto nel seguito, il nuovo assetto organizzativo per Generi si è compiuto nel corso del 2022; pertanto, nei conti annuali riferiti a questo esercizio, le Direzioni di Rete convivono con le Direzioni di Genere.

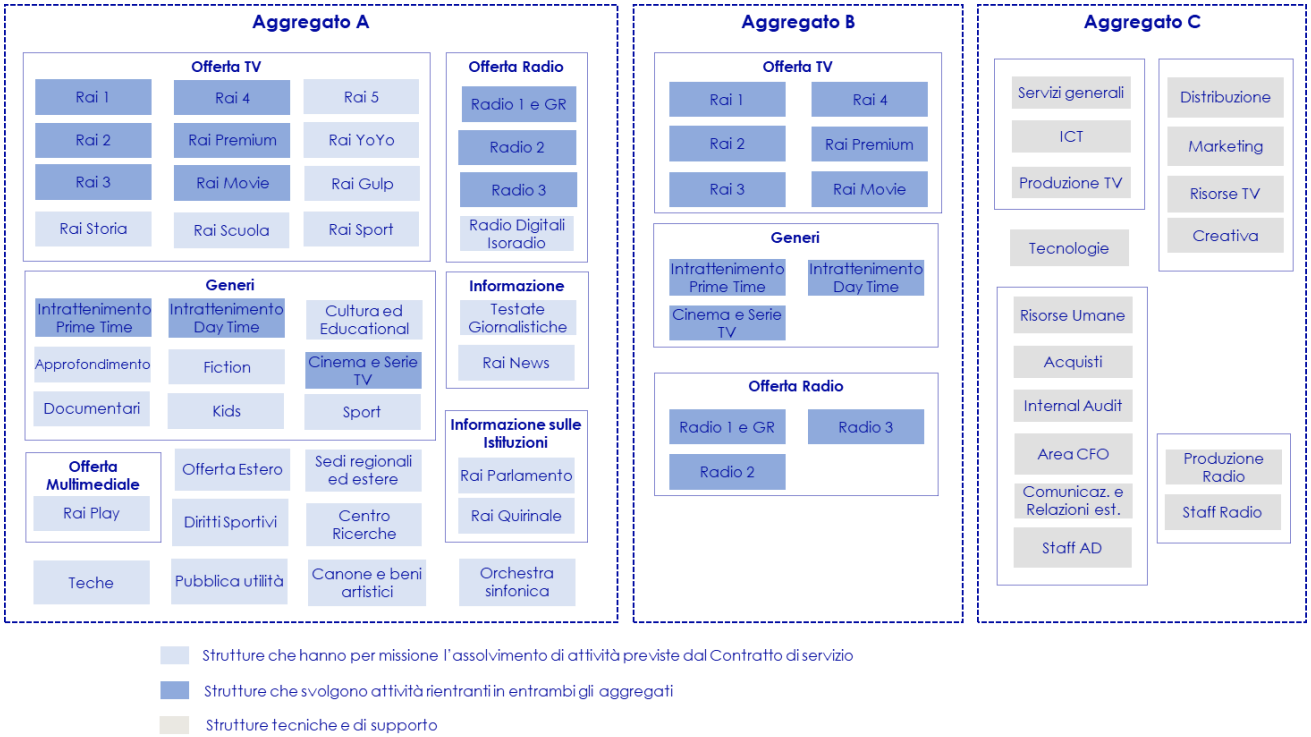

A maggiore specificazione di quanto sopra enunciato, si svolgono brevi considerazioni su talune aree di attività:

- **Rai Way**: è la società del Gruppo responsabile della fornitura di tutti i servizi di trasmissione, distribuzione e diffusione di segnali e programmi audiovisivi in tecnica analogica, digitale terrestre e satellitare. Inoltre, la società ha sviluppato linee di business verso clienti terzi, quali il servizio di *tower-rental* (ospitalità, presso la propria rete, degli impianti di altri operatori, prevalentemente di telecomunicazioni), la gestione di servizi e trasmissione, trasporto e diffusione di segnali audio/video.

  Sulla base della normativa nazionale e comunitaria[3], tutti i costi operativi sostenuti da Rai Way per la fornitura dei servizi a Rai S.p.A. (escluse alcune limitate tipologie di costo), al netto dei ricavi realizzati dalla società stessa per i servizi erogati a favore delle società controllate/terzi, sono attribuiti all'aggregato del servizio pubblico specifico;

- **Rai Com:** è la società del Gruppo che ha per oggetto sociale la commercializzazione dei canali radiotelevisivi e di diritti di utilizzazione su opere audiovisive, librarie e multimediali; la realizzazione di prodotti audiovisivi destinati alla commercializzazione; l'acquisizione finalizzata alla commercializzazione di diritti su opere audiovisive; l'edizione e la produzione di opere musicali, teatrali, librarie e riviste; la gestione negoziale di convenzioni con Enti e Istituzioni;

- **Palinsesto notturno**: la programmazione relativa al palinsesto notturno non è specificamente disciplinata dal Contratto di servizio, che concentra gli impegni della Rai nella fascia oraria compresa tra le ore 6 e le ore 24. Tale spazio può pertanto essere utilizzato dalla Concessionaria senza specifici vincoli di programmazione, potendo peraltro rientrare nel computo degli spazi di palinsesto affollabili secondo criteri di mercato. Dai conti annuali

[3] Articolo 59 comma 2 lettera a) e art. 61 del TUSMA nonché paragrafo 6.4. "Requisiti di trasparenza per la valutazione degli aiuti di Stato" della Comunicazione della Commissione europea relativa all'applicazione delle norme sugli aiuti di Stato al servizio pubblico di emittenza radiotelevisiva (2009/C 257/01) pubblicata sulla Gazzetta ufficiale dell'Unione europea del 27 ottobre 2009. Tale Comunicazione sostituisce quella, di pari oggetto, del 2001 (2001/C 320/04), pubblicata sulla Gazzetta ufficiale dell'Unione europea del 15 novembre 2001.

2005 si è proceduto alla separazione del palinsesto notturno fra i due aggregati secondo i criteri generali;

- **Contributi per i diritti d'uso delle frequenze digitali**: tenuto conto che alla Rai è stato affidato il servizio pubblico generale radiofonico, televisivo e multimediale mediante un'unica concessione, appunto di servizio pubblico, il relativo onere complessivo dovuto per i multiplex assegnati potrebbe essere legittimamente imputato per intero all'aggregato A.

  Alla medesima soluzione si perverrebbe adottando il criterio - di origine comunitaria - della prevalenza, in quanto si tratta di un costo che anche qualora non fossero svolte attività da includere nell'altra programmazione non verrebbe comunque meno.

  Tutto ciò premesso, la Rai - in linea con le indicazioni provenienti dall'Autorità per le Garanzie nelle Comunicazioni con riguardo al superato canone di concessione - ha comunque suddiviso il relativo onere tra i due aggregati sulla base dei rispettivi ricavi effettivi.

4 La struttura organizzativa e il sistema contabile della Rai

L'assetto organizzativo di Rai S.p.A definisce le responsabilità economiche delle singole direzioni che compongono le diverse aree in cui è articolata l'azienda. Da tale assetto organizzativo discendono le regole per la rilevazione contabile e gestionale delle variabili economiche di competenza in termini di:

- **costi e ricavi esterni di esercizio**, riguardanti sia l'attività di programmazione che le funzioni tecniche e di supporto;
- **costi esterni per investimenti**, aventi ad oggetto beni immateriali e materiali;
- **costo del personale** assegnato alle singole direzioni.

Il sistema contabile, oltre ad assicurare la corrente rilevazione dei fatti amministrativi ai fini della redazione del bilancio e delle situazioni infrannuali, prevede pertanto la rilevazione dei costi/ricavi diretti o investimenti di ciascuna entità organizzativa (direzione) attraverso un articolato "albero" di centri di profitto e centri di costo.

Più in particolare, il sistema contabile e gestionale della Rai presenta le seguenti principali caratteristiche:

- i ricavi ed i costi esterni diretti di ciascuna direzione sono registrati, secondo l'articolazione del piano dei conti civilistico, in appositi centri di profitto e centri di costo che consentono di:
  - rilevare separatamente, secondo un appropriato dettaglio, i costi attinenti l'attività delle singole unità organizzative che gerarchicamente dipendono dalla direzione;
  - riepilogare i costi/ ricavi della direzione in un unico centro di profitto;
- l'attività delle singole dipendenze della direzione può a sua volta essere dettagliata attraverso l'utilizzo di strumenti contabili diversi, cd **oggetti di costo**, destinati a rilevare:
  - i costi/ricavi diretti riguardanti le **commesse di programma** (WBS – *work breakdown structure*), nel caso delle strutture editoriali e di produzione;
  - i costi/ricavi diretti di altre micro attività, registrati in appositi **ordini interni**.

Tali ulteriori strumenti contabili consentono peraltro, unitamente all'utilizzo di piani dei conti gestionali raccordati sistematicamente con il piano dei conti civilistico, lo sviluppo del complesso delle analisi di tipo gestionale.

5 I criteri di attribuzione nello schema della contabilità separata 2022

Lo schema generale del modello 2022 illustra le modalità di attribuzione dei ricavi, dei costi e della remunerazione del capitale investito agli aggregati. In particolare:

- **Ricavi**

  I ricavi, rilevati analiticamente dai sistemi informativi, sono imputati direttamente alle strutture aziendali. Il criterio che guida la successiva attribuzione agli aggregati contabili si basa sulla natura del ricavo generato:

  1. **Canone:** attribuzione integrale diretta all'aggregato A;
  2. **Ricavi pubblicitari:** attribuzione agli aggregati A e B**,** secondo le modalità illustrate al *Paragrafo 8.1*;
  3. **Altri ricavi**: l'attribuzione agli aggregati segue i seguenti principi:
     - i ricavi generati dalle strutture collocate univocamente negli aggregati A o B sono attribuiti direttamente agli stessi;
     - i ricavi delle Direzioni di Rete e di Genere, non collocate univocamente in uno degli aggregati A o B (Rai 1, Rai 2, Rai 3, Rai 4, Rai Premium, Rai Movie, Intrattenimento Day Time, Intrattenimento Prime Time, Cinema e Serie TV e canali radio), sono rilevati direttamente sulle matricole dei programmi e conseguentemente attribuiti agli aggregati A e B;
     - i ricavi generati dalle strutture collocate nell'aggregato C sono attribuiti direttamente allo stesso. Per quella quota residuale di ricavi non puntualmente attribuibile a singole Direzioni, si è proceduto, attraverso un'analisi delle specifiche partite, alla relativa assegnazione agli aggregati A e B.

- **Costi operativi**

  Lo schema generale adottato per l'attribuzione dei costi agli aggregati segue un processo così articolato:

  1. attribuzione dei costi direttamente imputabili agli aggregati A, B e C, secondo le modalità illustrate al *Paragrafo 3.4;*
  2. attribuzione dei costi relativi alle Direzioni di Rete e di Genere che non destinano univocamente la loro produzione agli aggregati A o B (Rai 1, Rai 2, Rai 3, Rai 4, Rai Movie e Rai Premium, Intrattenimento Day Time, Intrattenimento Prime Time, Cinema e Serie TV e canali Radio):
     - i costi esterni di programmazione sono imputati direttamente alle matricole dei programmi e attribuiti agli aggregati A e B secondo le modalità illustrate al *Paragrafo 10.2;*
     - i costi di struttura (costi di funzionamento e del lavoro) sono imputati agli aggregati A e B in base ai costi esterni di programmazione attribuiti direttamente, di cui al precedente alinea;

- gli ammortamenti relativi alle produzioni fiction e per bambini e ragazzi, nonché ai documentari, sono attribuiti direttamente all'aggregato A, in applicazione a quanto indicato al *Paragrafo 3.4;*

3. applicazione del meccanismo dei Transfer Charge (Asset Immobiliari e Servizi, ICT, Tecnologie e Produzione TV). Il criterio generale prevede che il perimetro costi soggetto al meccanismo del transfer charge sia considerato al netto dei ricavi generati dalle strutture stesse per i servizi erogati a favore di società del gruppo/terzi. L'**ordine gerarchico** seguito per il **ribaltamento** dei costi relativi a tali strutture è il seguente:
   - **attribuzione dei costi relativi ai servizi forniti da Asset Immobiliari e Servizi**, mediante il meccanismo del Transfer Charge illustrato al *Paragrafo 11.1*, **a tutte le strutture Rai S.p.A, collocate negli aggregati A, B e C**;
   - **attribuzione dei costi relativi ai servizi forniti da ICT**, mediante il meccanismo del Transfer Charge illustrato al *Paragrafo 11.2*, **a tutte le strutture Rai S.p.A, collocate negli aggregati A, B e C** (escluso Asset Immobiliari e Servizi);
   - **attribuzione dei costi relativi ai servizi forniti da Tecnologie alle direzioni Coordinamento Sedi regionali ed estere e Produzione TV**, sulla base di uno specifico driver in funzione del valore degli investimenti sostenuti nell'esercizio, come descritto nel *Paragrafo 11.3*;
   - **attribuzione dei costi relativi ai servizi forniti da Produzione TV**, mediante il meccanismo del Transfer Charge illustrato al *Paragrafo 11.4*, **a tutte le strutture Rai S.p.A, collocate negli aggregati A, B e C** (esclusi Asset Immobiliari e Servizi e ICT);
4. attribuzione dei costi relativi ai servizi forniti da Produzione e Staff Radio;
5. attribuzione dei costi relativi alle strutture di staff (a titolo esemplificativo e non esaustivo: Acquisti; Risorse Umane e Organizzazione; Finanza e Pianificazione; Comunicazione; Relazioni Istituzionali; Relazioni Internazionali e Affari Europei; Affari Legali e Societari; Risorse Televisive e Artistiche; Distribuzione; Marketing; Creativa; Chief Technology Officer; Safety & Security; Internal Audit; ecc.) secondo le modalità illustrate al *Paragrafo 11.5*;
6. attribuzione dei costi relativi ai servizi forniti da Rai Way secondo le modalità illustrate al *Paragrafo 11.6*;
7. attribuzione dei costi relativi ai servizi forniti da Rai Cinema, agli aggregati A e B, secondo le modalità illustrate al *Paragrafo 11.7*;
8. attribuzione dei costi relativi ai servizi forniti da Rai Com, agli aggregati A e B, secondo le modalità illustrate al *Paragrafo 11.8.*

- **Remunerazione del capitale investito**

  Tale remunerazione è determinata attraverso l'applicazione di due differenti tassi al capitale investito attribuito a ciascun aggregato "editoriale" (per i criteri di determinazione del capitale investito per aggregato e dei tassi applicati si rinvia ai *Paragrafi 12.1 e 12.2*).

««« »»»

I conti annuali separati sono stati predisposti - in ossequio ai principi generali, regole e istruzioni operative approvati dall'Autorità per le Garanzie nelle Comunicazioni - all'interno del sistema "Tagetik", applicativo unificato di *Performance Management e Financial Governance*. Tale

sistema - utilizzato anche per l'elaborazione del consolidato gestionale di budget, delle riprevisioni infrannuali e di consuntivo - risulta totalmente integrato con il sistema transazionale SAP®, al fine di rendere quanto più automatico il trasferimento dei dati contabili-gestionali.

6 I risultati della Contabilità separata 2022

6.1 Schemi generali di riepilogo

CONTABILITA' SEPARATA	A	B
Canone di abbonamento	1.864,3	
Pubblicità		347,0
Altri ricavi	105,7	0,9
Ricavi transfer charge interni		
Costi diretti + costo del capitale	1.530,8	314,1
- costi diretti	1.322,4	190,0
- transfer charge intercompany	208,4	122,5
- costo del capitale	0,0	1,6
Costi transfer charge interni	708,8	137,0
MARGINE di cui all'art.61, comma 1, TUSMA	**-269,6**	**-103,1**
Pubblicità residua	184,1	
MARGINE di cui all'art.1, comma 4, Delibera 102/05/CONS	**-85,5**	**-103,1**

PUBBLICITÀ	A	B
- pubblicità totale da bilancio		531,2
- pubblicità servizio pubblico	335,7	-335,7
- vincolo affollamento pubblicitario	-151,6	151,6
PUBBLICITÀ NETTA	**184,1**	**347,0**

L'applicazione del modello di contabilità separata al bilancio 2022 di Rai S.p.A. evidenzia un deficit di 85,5 milioni di Euro per l'aggregato A e di 103,1 milioni di Euro per l'aggregato B.

La percentuale dei costi attribuiti direttamente agli aggregati, come emerge dai dati sopra riportati, è sostanzialmente allineata agli esercizi precedenti e pari al 68,4% per l'aggregato A (66,7% nel 2021) e al 69,3% per l'aggregato B (65,6% nel 2021).

Tale valore attesta che il principio regolatore della causalità - ossia l'attribuzione diretta e non parametrica dei costi - ha trovato estesa applicazione nello schema di contabilità separata.

6.2 Schema logico interpretativo del modello

Prima di affrontare l'esame puntuale delle singole voci, viene illustrata di seguito la logica sostanziale di funzionamento dello schema approvato dall'Autorità per le Garanzie nelle Comunicazioni, sulla base della ricostruzione giuridica della missione e del ruolo del servizio pubblico generale radiotelevisivo, richiamata nello stesso schema, e delle finalità riconosciute in linea generale alla contabilità separata.

In altri termini, vengono motivate le ragioni che sovrintendono alle scelte operate in termini di ripartizione dei ricavi, il che vale dire i presupposti logici per i quali il legislatore (e quindi l'Autorità di regolamentazione) - destinate integralmente le risorse pubbliche all'aggregato A - ha incluso tra i costi del servizio pubblico specifico il rispetto dei più bassi limiti di affollamento pubblicitario disposti per la Rai rispetto ai concessionari nazionali privati.

La contabilità separata - richiamandosi alla sovraordinata legislazione comunitaria - ha la finalità di accertare l'inesistenza di compensazioni eccessive, e quindi incompatibili, del fornitore del servizio pubblico radiotelevisivo, per mezzo del meccanismo del canone di abbonamento. Tale accertamento è svolto ponendo a raffronto il finanziamento statale con gli oneri derivanti dall'adempimento dei compiti di interesse economico generale affidati al servizio pubblico e valutando che la misura (ossia il finanziamento) non sia sproporzionata.

Il legislatore italiano ha specificamente affidato alla contabilità separata anche il compito aggiuntivo di determinare[4] l'importo del finanziamento statale, nella misura necessaria a garantire la copertura dei costi sostenuti. Infatti, come già ricordato, l'art.61 comma 1 del TUSMA prevede che il Ministro "*con proprio decreto stabilisce l'ammontare del canone di abbonamento in vigore dal 1° gennaio dell'anno successivo, in misura tale da consentire alla società concessionaria della fornitura del servizio di coprire i costi che prevedibilmente verranno sostenuti in tale anno per adempiere gli specifici obblighi di servizio pubblico generale radiotelevisivo affidati a tale società*".

Di fatto, pertanto, lo strumento della contabilità separata sostituisce il previgente sistema di adeguamento del canone, fondato sul *price-cap*[5], disciplinato da ultimo nel Contratto di Servizio 2003-2005 tra il Ministero delle Comunicazioni e la Concessionaria.

In definitiva, una volta accertata l'inesistenza di sovracompensazioni, la contabilità separata deve supportare, secondo la legislazione italiana, il Ministro dello Sviluppo Economico nella fissazione del canone unitario di abbonamento, in ragione della copertura dell'eventuale deficit dell'aggregato A. Tale disposizione, come noto, non ha mai trovato concreta applicazione. Peraltro, a decorrere dalla legge di stabilità 2016 (modifica del sistema di riscossione del canone ordinario), la misura annuale del canone di abbonamento è stabilita nell'ambito della stessa legge di bilancio e, con la legge 30 dicembre 2018 n.145, è stata confermata in via strutturale a 90 Euro.

Come anticipato, tra gli obblighi specifici del servizio pubblico è ricompreso il rispetto dei più stringenti limiti di affollamento pubblicitario, con disposizione per sua natura compressiva della libertà di impresa, giustificata proprio dall'espletamento della missione del servizio pubblico radiotelevisivo in regime di finanziamento duplice.

Il tema delle risorse pubblicitarie e dei limiti di affollamento deve essere analizzato insieme alla programmazione editoriale che la genera.

In questo contesto, il modello approvato dall'Autorità ha suddiviso le attività aziendali relative alla programmazione in due aggregati, facendo confluire nel primo la programmazione di

---

[4] Tenendo conto altresì del tasso di inflazione programmato e delle esigenze di sviluppo tecnologico delle imprese.

[5] Sulla base di tale pregresso meccanismo, la variazione percentuale del canone per l'anno n risultava dalla sommatoria di tre componenti:

i. la somma tra l'inflazione programmata fissata dal Governo per l'anno n e una quota del differenziale tra il tasso di inflazione tendenziale (ultimo valore disponibile alla data di emanazione del decreto ministeriale) e programmato per l'anno n-1;
ii. una penalizzazione connessa all'eventuale mancata realizzazione dell'ammontare globale degli investimenti/costi previsti per l'anno n-1 e una maggiorazione/penalizzazione legata al raggiungimento di specifici e misurabili obiettivi qualitativi e/o quantitativi caratteristici della missione della RAI e
iii. l'impatto economico, totale o parziale, dei progetti aggiuntivi eventualmente previsti per l'anno n in rapporto al fatturato da canoni di abbonamenti dell'esercizio n-1

servizio pubblico “predeterminata” dalla normativa e nel secondo la programmazione rimessa all’autonomia imprenditoriale dell’editore pubblico.

Più precisamente, la programmazione inclusa nell’aggregato B contiene il palinsesto, sempre di servizio pubblico, che non deve però soggiacere a vincoli specifici, salva l’osservanza dei criteri dettati dalla legge e gli indirizzi impartiti dalla Commissione parlamentare per l'indirizzo generale e la vigilanza dei servizi radiotelevisivi.

In sostanza, la distinzione tra obblighi specifici (aggregato A) e obblighi aspecifici (aggregato B) di servizio pubblico, la destinazione integrale della risorsa pubblica per l’assolvimento dei primi e la limitazione degli indici di affollamento pubblicitario sia nella programmazione a tipologia predeterminata sia in quella non predeterminata debbono leggersi ed interpretarsi congiuntamente in funzione del raggiungimento dell’obiettivo cui unitariamente tendono che è quello di assicurare l’equilibrio tra costi e ricavi, con ragionevole margine di utile, nella gestione del servizio pubblico generale radiotelevisivo complessivamente considerato.

Le determinazioni assunte dall’Autorità rispondono proprio a questa necessità che il legislatore ha espressamente inteso tutelare.

Innanzitutto, lo schema ha così ripartito le due tipologie di ricavo:

- il canone, insieme ai corrispettivi percepiti dalla concessionaria in forza di contratti o convenzioni con pubbliche amministrazioni, è attribuito all’aggregato A in quanto utilizzabile esclusivamente per finalità specifiche di servizio pubblico;
- la pubblicità viene imputata all’aggregato B in quanto i costi sostenuti dalla Rai per i compiti di servizio pubblico non predeterminato devono essere integralmente coperti da risorse finanziarie tratte dal mercato, segnatamente da quello pubblicitario, senza alcun contributo pubblico.

Quindi, lo schema ha stabilito che la pubblicità da assegnare all’aggregato B fosse in linea con quella di un operatore commerciale, eliminando - figurativamente, per le finalità proprie della contabilità separata - la penalizzazione sui limiti di affollamento e consentendo le stesse ulteriori opportunità.

Questa scelta è rintracciabile nella seguente disposizione (art. 1, co. 4) della delibera n. 102/05/CONS dell’Autorità: “*Qualora i vincoli di legge comportino un mancato ricavo da attribuirsi all’aggregato commerciale, il meccanismo dei transfer charges dovrà evidenziare l’onere corrispondente nell’aggregato di servizio pubblico*”.

In sostanza, l’Autorità ha disposto che (in aggiunta al costo del capitale, che costituisce la voce mediante la quale il finanziamento statale deve assicurare anche un ragionevole margine di utile al servizio pubblico per consentire appunto un’equa remunerazione del capitale investito) nella contabilità separata venga introdotta una ulteriore partita correttiva, o meglio un congegno giuridico ed operativo rappresentativo della valorizzazione del vincolo pubblicitario. Un congegno che - come è nella stessa logica della separazione - serve a riflettere le differenti logiche di funzionamento cui i due aggregati devono rispondere.

Riassuntivamente, le attività facenti parte dell’aggregato B - proprio per il fatto di non essere incluse nell’aggregato A - non possono sottostare a vincoli che hanno una ragione giustificatrice solo per il servizio pubblico predeterminato. Poiché il legislatore ha mantenuto gli stessi limiti di affollamento su tutta la programmazione, coerentemente con la qualifica di servizio pubblico valida per la totalità della stessa, l’Autorità per le Garanzie nelle Comunicazioni ha riconosciuto la specificità delle attività “commerciali” introducendo il congegno correttivo rappresentato dalla valorizzazione del vincolo pubblicitario.

Il vincolo quindi conferisce alle attività dell'aggregato B la stessa natura delle analoghe attività svolte da operatori privati, operando quella doverosa uniformità di trattamento (a prescindere dalla natura, pubblica o privata, dell'editore) che sola può conferire alla separazione un carattere reale e non fittizio o nominalistico.

Qualora presente, la pubblicità residua (e cioè la differenza tra quella effettivamente raccolta dalla concessionaria sull'intero palinsesto e quella spettante all'aggregato B in assenza di penalizzazioni, non giustificabili in presenza della separazione delle attività aziendali) viene utilizzata a parziale copertura dell'eventuale deficit dell'aggregato A, con conseguente vantaggio per i contribuenti.

Ovviamente, questo utilizzo delle risorse pubblicitarie per il finanziamento dei costi del servizio pubblico predeterminato è possibile solo fino a concorrenza di un margine di tale aggregato pari a zero (aggregato A in pareggio). Infatti, la sommatoria del finanziamento statale e delle risorse di mercato non può in ogni caso eccedere il costo totale delle attività di servizio pubblico specifico.

Sulla base di questa impostazione, per le finalità della contabilità separata, le risorse pubblicitarie di Rai S.p.A. - pari nel 2022 a 531,6 milioni di Euro - sono così imputate:

- per 347,0 milioni di Euro corrispondono alla valorizzazione dei ricavi che potenzialmente Rai avrebbe potuto raccogliere sul palinsesto contenuto nell'aggregato B, qualora godesse degli stessi limiti di affollamento validi per i concessionari privati nazionali e tenendo conto che l'apporto della pubblicità residuale da attribuire all'aggregato A, in caso di primo margine negativo, non può comunque essere tale da far diventare il relativo saldo finale positivo;
- per 184,1 milioni di Euro integrano, a beneficio degli utenti, il finanziamento statale al fine di compensare lo sbilancio dell'aggregato A.

Si ritiene infine utile approfondire il senso economico e la finalità dei margini dei conti economici regolamentari, con particolare riguardo all'aggregato A.

Le risorse pubbliche della concessionaria - di esclusiva pertinenza dell'aggregato del servizio pubblico specifico, tipizzato e disciplinato dalla legge e dai contratti di servizio cui essa rinvia, denominato A - vanno poste a confronto con gli oneri sostenuti per la fornitura del servizio.

L'articolo 61, co. 1, del TUSMA richiede tale confronto al fine di consentire la determinazione del costo di fornitura del servizio pubblico generale radiotelevisivo coperto dal canone di abbonamento e di assicurare la trasparenza e la responsabilità nell'utilizzo del finanziamento pubblico.

Ne discende pertanto che l'aggregato A - in coerenza con le prescrizioni normative - presenta come **primo margine** quello derivante dal confronto tra le due menzionate grandezze: risorse pubbliche e costi per la fornitura del servizio pubblico specifico, questi ultimi ripartibili tra quelli diretti, del capitale impiegato e transfer charge (interni ed intercompany).

La legge - nella gerarchia delle proprie finalità - stabilisce infatti che questo rapporto rappresenta il primo momento di valutazione sull'adeguatezza delle risorse finanziarie riconosciute alla concessionaria.

Tale valutazione si sostanzia nell'analisi del significato della differenza che costituisce il **primo margine**:

- **positiva** - il canone eccede il costo per la fornitura del servizio: si è in presenza di una sovracompensazione, che potrebbe essere superata anche ampliando, nella misura necessaria, il perimetro delle attività delegate;
- **negativa** - il canone non copre interamente il costo sostenuto per l'adempimento della missione pubblica: è esclusa l'esistenza di sovracompensazioni perciò aiuti di Stato. Ne deriva che il Ministro dello Sviluppo Economico deve predisporre, secondo Legge, una manovra riequilibratrice, la cui dimensione dipende dall'apporto - eventuale - della risorsa commerciale, di cui si dirà.

Acclarato che le risorse pubbliche sono segregate nell'ambito dell'aggregato A, all'aggregato B possono essere attribuite le sole risorse tratte dal mercato.

La raccolta pubblicitaria della concessionaria pubblica è sottoposta a limiti di affollamento (e a impedimenti) più restrittivi rispetto a quelli fissati per i concessionari privati in considerazione dell'affidamento alla Rai della missione del servizio pubblico radiofonico, televisivo e multimediale in regime di finanziamento duplice. Il Testo Unico ha introdotto, a decorrere dal 1° gennaio 2022, nuovi limiti di affollamento pubblicitari più restrittivi di quelli applicati negli esercizi precedenti[6].

Infatti, l'art.45 del TUSMA prevede che:

- la trasmissione di messaggi pubblicitari da parte della **concessionaria del servizio pubblico**, riferita ad ogni singolo canale, non può eccedere
  - il **7%[7] nella fascia oraria fra le 06:00 e le 18:00 e in quella fra le 18:00 e le 24:00**;
  - il 12% di ogni ora, con una percentuale di sforamento dell'1% nel corso di un'ora da recuperare nell'ora antecedente o successiva.

  Tale prescrizione è generale e non soggiace a differenziazioni legate alla diversa natura della programmazione, pubblica o meno. L'uguaglianza non può essere ovviamente mantenuta nello schema di contabilità separata in quanto penalizzerebbe ingiustificatamente la programmazione contenuta nell'aggregato B (non finanziato da canone) che verrebbe sottoposta a limitazioni più restrittive rispetto a quelle valide per gli operatori privati, malgrado nell'aggregato B vengano collocate - per la logica stessa della contabilità separata - attività aventi la stessa natura di quelle svolte dai competitor privati;
- la trasmissione di **spot pubblicitari televisivi**, di **telepromozione** e di **televendita** da parte dei fornitori di servizi media audiovisivi in chiaro, in ambito nazionale, **diversi dalla concessionaria del servizio pubblico**, riferito ad ogni singolo canale, non può eccedere il **20% nella fascia oraria compresa fra le 06:00 e le 18:00 e in quella compresa fra le 18:00 e le 24:00**[8];

La predisposizione della contabilità separata, come anticipato, comporta *ex se* la necessità di superare questa penalizzazione in quanto l'attività che ricade nell'ambito dell'aggregato B deve sottostare ai medesimi vincoli e beneficiare delle stesse potenzialità stabiliti per i concessionari privati, in quanto, altrimenti, verrebbero meno gli stessi presupposti logici fondamentali della contabilità separata.

Specularmente a quanto visto per le risorse da canone, che devono essere esclusivamente utilizzate per la copertura dei costi del servizio pubblico specifico, i costi dell'aggregato B

[6] Fino al 2021 era previsto un limite di affollamento pari al 4% dell'orario settimanale di programmazione - non per singolo canale - e il 2% di ogni ora, con una percentuale di sforamento orario del 2%.
[7] Il Testo unico prevede, come anticipato, che - dal 1° gennaio 2023 - tale percentuale è ridotta al 6%.
[8] In base alle disposizioni applicate fino al 2021, il limite di affollamento era pari al 15% dell'orario giornaliero di programmazione e al 18% di ogni ora, che diventava pari al 20% considerando forme di pubblicità come le telepromozioni (fermi restando i limiti di affollamento giornaliero e orario per gli spot pubblicitari).

afferenti ai compiti di servizio pubblico non predeterminato (oltre ovviamente quelli che scaturiscono dallo svolgimento di vere e proprie attività commerciali) - sempre per la logica che sovrintende la contabilità separata - devono essere integralmente coperti da risorse tratte dal mercato, segnatamente da quello pubblicitario.

Ne discende, come logica conseguenza, che **le risorse pubblicitarie sono prioritariamente indirizzate all'aggregato B**.

Per la quantificazione della quota parte di ricavi pubblicitari che debbono permanere in capo all'aggregato B, soccorrono le pertinenti disposizioni legislative e regolamentari.

Si tratta:

1. dell'articolo 59, co. 2, del TUSMA che, nell'ambito della definizione dei compiti del servizio pubblico generale radiotelevisivo, ricomprende alla lettera o) *il rispetto dei limiti di affollamento pubblicitario previsti dall'articolo 45*;
2. della previsione della delibera 102/05/CONS che, all'articolo 1, co. 4, stabilisce che "[*q*]*ualora i vincoli di legge comportino un mancato ricavo da attribuirsi all'aggregato commerciale, il meccanismo dei transfer charges dovrà evidenziare l'onere corrispondente nell'aggregato di servizio pubblico*".

In sintesi, all'aggregato B deve essere riconosciuto un ammontare di risorse commerciali in linea con quelle di cui disporrebbe un operatore privato nazionale avente una struttura dell'offerta televisiva, *ceteris paribus*, assimilabile a quella della concessionaria pubblica e con risultati di ascolto sostanzialmente analoghi.

Il riferimento fondamentale - nel caso specifico, ed alla luce della attuale situazione di mercato - è costituito dalle risorse raccolte dal principale competitor privato nazionale che, come noto, dispone anch'esso di tre reti televisive generaliste (e di un comparabile bouquet di canali semigeneralisti e tematici).

La differenza tra la pubblicità di competenza dell'aggregato B ed i connessi costi - anch'essi ripartibili tra quelli diretti, del capitale impiegato e transfer charge (interni ed intercompany) - rappresenta la performance economica di tale aggregato.

La pubblicità effettivamente raccolta da Rai eccede normalmente quella "assegnata" all'aggregato B; occorre, pertanto, procedere alla destinazione di tale eccedenza, anche alla luce del sistema di finanziamento duale.

Qualora l'ammontare delle risorse pubblicitarie risultanti dal bilancio civilistico della Rai risultasse superiore - come è stato anche nel 2022 - al**la pubblicità spettante all'aggregato B**, **il surplus**:

- **se la differenza tra le risorse da canone ed i costi** fosse **negativa**, andrebbe accreditato all'aggregato di servizio pubblico, al fine di limitare - a vantaggio dei contribuenti - il deficit da coprire con il canone di abbonamento. L'apporto della pubblicità residuale non può comunque essere tale da far diventare positivo il saldo finale dell'aggregato A;
- qualora la menzionata **differenza** (canone al netto dei costi) fosse **nulla o positiva**, si dovrà impostare un intervento diretto a riequilibrare il rapporto tra risorse ed attività.

Il Ministro dello Sviluppo Economico - nell'ambito del procedimento amministrativo per la determinazione del canone unitario di abbonamento ex articolo 61, co. 3, del TUSMA - dovrà pertanto fare obbligatorio riferimento ("comunque tenendo conto del tasso di inflazione programmato e delle esigenze di sviluppo tecnologico delle imprese") al saldo finale dell'aggregato A, ossia a quello derivante dalla differenza tra ricavi da canone e costi del

servizio pubblico specifico, ridotta della pubblicità che residua dopo la prioritaria destinazione all'aggregato B.

In definitiva, dopo l'accertamento dell'inesistenza di sovracompensazioni eccessive da parte del canone di abbonamento - pregiudizievoli per i terzi - il Ministro è chiamato ad un **secondo momento di valutazione**.

Qualora il saldo finale dell'aggregato A - dopo l'accreditamento della pubblicità residua - fosse ancora negativo, è tenuto a intervenire con un adeguamento dell'importo unitario del canone di abbonamento, o con altra alternativa modalità di integrazione delle risorse pubbliche, in misura corrispondente allo sbilancio identificato dalla contabilità separata, per evitare possibili sottocompensazioni pregiudizievoli per l'impresa onerata del servizio pubblico.

Le risultanze della contabilità separata 2022, evidenziando i seguenti valori:

- **primo margine** del servizio pubblico - ex articolo 61, co. 1, del TUSMA - **negativo per 269,6 milioni di Euro**
- **saldo finale**, dopo l'accreditamento della pubblicità residua per 184,1 milioni di Euro, **negativo per 85,5 milioni di Euro**

certificano l'inesistenza di sovracompensazioni vietate.

6.3 La riconciliazione con il Bilancio d'Esercizio

Di seguito si presenta il raccordo tra il risultato operativo degli aggregati regolamentari e il risultato netto del bilancio civilistico di Rai S.p.A. (valori in milioni di Euro).

CONTABILITA' SEPARATA	A	B	C	A+B+C	RAI S.P.A
Canone di abbonamento	1.864,3		0,0	1.864,3	1.864,3
Pubblicità		347,0	0,0	347,1	531,6
Altri ricavi	105,7	0,9	52,5	159,1	143,2
Ricavi transfer charge interni			845,7	845,7	
Costi diretti + costo del capitale	1.530,8	314,1	898,3	2.743,2	2.695,7
- costi diretti	1.322,4	190,0	799,0	2.311,4	2.695,7
- transfer charge intercompany	208,4	122,5		330,9	
- costo del capitale	0,0	1,6	99,2	100,8	
Costi transfer charge interni	708,8	137,0		845,7	
MARGINE di cui all'art.61, comma 1, TUSMA	**-269,6**	**-103,1**	**0,0**	**-372,7**	**-156,6**
Pubblicità residua	184,1				
MARGINE di cui all'art.1, comma 4, Delibera 102/05/CONS	**-85,5**	**-103,1**	**0,0**	**-188,6**	**-156,6**
Partite in riconciliazione				158,8	126,8
- service intercompany				-68,8	
- costo del capitale				100,8	
- partite finanziarie				65,6	65,6
- partite straordinarie					
- partite fiscali				61,2	61,2
UTILE (PERDITA) DELL'ESERCIZIO				**-29,8**	**-29,8**

PUBBLICITÀ	A	B	C
- pubblicità totale da bilancio		531,2	
- pubblicità servizio pubblico	335,7	-335,7	0,0
- vincolo affollamento pubblicitario	-151,6	151,6	
PUBBLICITÀ NETTA	**184,1**	**347,0**	**0,0**

RICONCILIAZIONE	
Margine di cui all'art.1, comma 4, Delibera 102/05/CONS	**-188,6**
Costo medio del capitale	100,8
Transfer charge Gruppo	-68,8
Risultato operativo 2022	**-156,6**

Come emerge dalla tabella sopra esposta, il risultato di esercizio 2022 (-29,8 milioni di Euro) si raccorda alle risultanze della contabilità separata attraverso l'impatto delle partite finanziarie e fiscali.

Le voci di raccordo tra margine della contabilità separata 2022 (-188,6 milioni di Euro) e risultato operativo del bilancio di esercizio (-156,6 milioni di Euro) sono costituite dai transfer charge di Gruppo e dal costo medio del capitale di Rai S.p.A..

7 Il canone

La voce comprende l'importo del canone di abbonamento (utenze private e utenze speciali) come risultante dal bilancio di esercizio al 31.12.2022, incluso il valore delle cartelle esattoriali per il recupero della morosità.

8 I ricavi pubblicitari e il calcolo del vincolo di affollamento sulla televisione

8.1 Modalità di attribuzione dei ricavi pubblicitari agli aggregati

Rimandando alle considerazioni svolte sulle logiche di imputazione agli aggregati dei ricavi pubblicitari, da un punto di vista più propriamente contabile, lo schema in sostanza prevede che la pubblicità complessiva venga prioritariamente attribuita all'aggregato B. Quindi, che da questa venga scomputata la quota riferibile al servizio pubblico specifico[9] ed infine accreditata la valorizzazione del vincolo di affollamento al fine di pervenire alla pubblicità che l'aggregato B avrebbe potuto raccogliere per assimilarlo, a questi fini, ad un operatore commerciale.

Le menzionate operazioni di attribuzione dei ricavi pubblicitari – per l'impossibilità di applicare il parametro del "fatturato" specifico di ogni singola inserzione – sono effettuate in base ai criteri seguenti:

- per i canali che trasmettono contenuti di natura "mista", cioè appartenenti a entrambi gli aggregati A e B (Rai1, Rai2, Rai3, Rai4, Rai Movie, Rai Premium)
  - i ricavi della pubblicità tabellare e delle iniziative speciali sono ripartiti tra gli aggregati sulla base del ***driver* rappresentato dai relativi "contatti" pubblicitari** e
  - i ricavi di telepromozioni e sponsorizzazioni, inseriti all'interno dei programmi, sono attribuiti agli aggregati di appartenenza dei programmi stessi.
- per i canali che trasmettono esclusivamente programmi con generi di servizio pubblico (RaiNews24, Rai Sport, Rai Gulp), i ricavi pubblicitari sono attribuiti direttamente all'aggregato A[10].

Più in particolare, occorre precisare che la pubblicità tabellare - ripartita, come detto, tra gli aggregati sulla base del driver dei contatti pubblicitari - si distingue in:

- **interna** (*within*), trasmessa all'interno di un programma, e quindi in questo caso i contatti della pubblicità tabellare sono attribuiti allo stesso aggregato del programma che la contiene; e
- **interstiziale** (*between*), trasmessa tra due programmi. In questa fattispecie si pone un problema di prevalenza, cioè quale dei due programmi - il precedente o il successivo - "trascini" lo spot. Chiaramente, la scelta avrebbe importanza nel solo caso di differente natura dei due programmi; tuttavia, ad evitare il ricorso a più *driver* per la stessa tipologia di pubblicità, quella interstiziale, lo schema ha optato per una soluzione unitaria, imputando tale categoria di pubblicità sulla base dei contatti *within* relativi ai due aggregati.

Le iniziative speciali sono, invece, sempre collegate al programma e i relativi contatti seguono la destinazione del programma stesso.

La ripartizione della pubblicità tabellare e delle iniziative speciali (e l'attendibilità delle relative quantificazioni) **si basa quindi sulla rilevazione dei contatti**.

---

[9] Nonché, ove presente, la parte residuale della pubblicità attribuita alle strutture di staff presente nell'aggregato C.

[10] Si ricorda che i canali specializzati Rai YoYo, Rai5, Rai Storia e Rai Scuola sono privi di pubblicità.

I contatti pubblicitari degli spot trasmessi sulle tre reti nazionali generaliste della Rai sono relativi agli individui senza ospiti ed al totale giorno.

Le elaborazioni sono state effettuate con il software denominato "Arianna" della società Nielsen TAM Italia, facente parte del gruppo Nielsen Media Research, leader mondiale nella rilevazione dei sistemi Television Audience Measurement.

La valorizzazione del fatturato si ottiene applicando ai dati elaborati dal software di analisi AGB il costo contatto, pari al rapporto tra il fatturato tabellare televisivo ed il totale dei contatti pubblicitari.

Si tratta di un costo contatto sintetico a livello aziendale, che prescinde cioè dalla teorica possibilità di segmentare il prezzo di vendita in funzione del canale che ospita le inserzioni e della relativa fascia oraria nonché di determinate tipologie di target socio-economico, principalmente di derivazione commerciale.

Analogamente, l'attribuzione dei ricavi delle iniziative speciali sugli aggregati viene fatta in funzione della ripartizione percentuale dei relativi contatti.

Come già esposto in sede di commento ai risultati dello schema generale di riepilogo, il Contratto di Servizio fissa al 70% la percentuale minima dello spazio annuale di palinsesto da riservare ai generi di servizio pubblico ivi indicati. Tenuto conto che nel 2022 le ore effettivamente dedicate ai citati generi hanno superato tale limite, si è proceduto (per i soli canali generalisti, specialmente in relazione alla maggiore rilevanza economica) ad operare conseguenti rettifiche tese a riallocare - dall'aggregato A all'aggregato B - i ricavi e i costi relativi agli spazi di palinsesto eccedenti il suddetto limite.

Si ricorda che tale rettifica ha interessato i programmi di utilità immediata di rete, in quanto si tratta – secondo le disposizioni normative – di un genere non univocamente destinato ad uno dei due aggregati.

Per quanto riguarda specificamente i ricavi pubblicitari, la rettifica è stata effettuata – previa stratificazione dei programmi in fasce orarie – in base ai contatti medi per fascia, valorizzati al costo contatto medio aziendale.

Il quadro sintetico della ripartizione della pubblicità televisiva (generalista e semigeneralista / tematica), radiofonica e complessiva è il seguente:

PUBBLICITA' TV *milioni di euro*	Aggregato A	Aggregato B	Totale
Tabellare	180,0	134,4	314,4
Telepromozioni/Sponsorizzazioni	123,4	56,1	179,6
Totale TV	303,4	190,5	493,9
Peso percentuale	61,4%	38,6%	100,0%
PUBBLICITA' RADIO *milioni di euro*	**Aggregato A**	**Aggregato B**	**Totale**
Tabellare	11,4	4,8	16,2
Promozioni/Sponsorizzazioni	4,0	0,1	4,1
Totale Radio	15,4	5,0	20,4
Peso percentuale	75,6%	24,4%	100,0%

PUBBLICITA' TOTALE *milioni di euro*	Aggregato A	Aggregato B	Aggregato C	Totale
Pubblicità	335,7	195,5	0,0	531,2

In definitiva, la **pubblicità totale effettiva** di Rai S.p.A.[11], inclusa quella web – il cui valore ammonta a 17,2 milioni di Euro – e prescindendo quindi dall'impatto determinato dal vincolo di affollamento sulla stessa ripartizione, risulta attribuita per il 63% all'aggregato A e per il 37% all'aggregato B.

8.2 Criteri di determinazione del vincolo di affollamento pubblicitario televisivo

La richiamata delibera n. 399/21/CONS dell'Autorità per le Garanzie nelle Comunicazioni ha approvato le logiche e i criteri per il calcolo del vincolo di affollamento, le cui modalità operative di dettaglio erano state in precedenza approvate con la delibera n. 541/06/CONS.

La quantificazione del vincolo, che indirettamemte recepisce l'impatto delle intervenute modifiche nei limiti di affollamento consentiti alla Concessionaria, si traduce - per la pubblicità tabellare televisiva - nella valorizzazione dei contatti aggiuntivi disponibili per il palinsesto di servizio pubblico non predeterminato della Rai.

Rispetto ai contatti attribuiti all'aggregato B secondo i criteri esposti al *paragrafo 8.1*, si è proceduto a valorizzare il differenziale di affollamento performabile da un operatore commerciale nazionale.

Considerata la peculiare struttura del mercato televisivo italiano, sono stati presi a riferimento - come previsto - i contatti sviluppati nell'esercizio 2022 dalle Reti Mediaset (medesima fonte AGB). La differenza tra il 30% (quota di palinsesto generalista della concessionaria non soggetta a vincoli specifici di servizio pubblico) dei contatti del competitor e quelli effettivamente attribuiti all'aggregato B rappresenta la stima dei contatti aggiuntivi di cui l'aggregato "commerciale" RAI disporrebbe in ipotesi di affollamento allineato a quello dei privati.

Questi contatti sono stati valorizzati al costo contatto lordo Mediaset, provvedendo ad applicare a tale importo una percentuale di abbattimento idonea a riflettere la struttura delle commissioni riconosciute dalla Rai alla propria concessionaria di pubblicità Rai Pubblicità.

Analogo procedimento è stato applicato per le telepromozioni e sponsorizzazioni televisive, operando il differenziale tra quelle iscritte nell'aggregato B e quelle corrispondenti alla quota del 30% degli introiti del competitor (comprendenti anche le televendite, precluse alla concessionaria pubblica), calcolati avvalendosi delle stime elaborate da Nielsen Media Research. Anche in questa fattispecie, il confronto ha tenuto conto della struttura delle commissioni riconosciute dalla Rai alla propria concessionaria di pubblicità, in modo da rendere omogenei e quindi confrontabili i dati dei due operatori.

Sulla base dei menzionati presupposti, per il 2022 il vincolo di affollamento pubblicitario ammonta - per le reti generaliste - a 151,6 milioni di Euro.

[11] Dei 531,6 milioni di Euro di ricavi pubblicitari iscritti a bilancio, una quota di 0,4 milioni di Euro è costituita da ricavi di pubblicità web di Rai Com, considerati nel computo del relativo transfer charge.

9 Altri ricavi

Gli altri ricavi ammontano complessivamente a 159,1 milioni di Euro, ripartendosi per il 66,4% nell'aggregato A, dove affluiscono gli introiti per le convenzioni istituzionali, la commercializzazione dei diritti e i ricavi di competenza di programmi accreditati nello stesso aggregato.

La restante parte si suddivide tra l'aggregato B, dove affluiscono le attività commerciali svolte nei confronti di terzi (cessione diritti, servizi telefonici, ecc.), e l'aggregato C (servizi forniti a società del gruppo, incrementi di immobilizzazioni in corso, ecc.), i cui importi nell'esercizio precedente erano rispettivamente pari a 14,2 milioni di Euro e 28,5 milioni di Euro.

ALTRI RICAVI *milioni di euro*	Aggregato A	Aggregato B	Aggregato C
Convenzioni istituzionali	3,3		
Altri ricavi e recuperi costi	102,4	0,9	52,5
TOTALE	**105,7**	**0,9**	**52,5**

10 Costi diretti e criteri di allocazione dei programmi televisivi

10.1 Costi diretti

Sono quelli di diretta imputazione alle Direzioni secondo il processo contabile descritto al *Paragrafo 3.4* e comprendono:

- **costi esterni** - costi sostenuti dalle Direzioni verso economie terze per acquisti di beni e prestazioni di servizi;
- **costo del lavoro -** riguardante sia personale a tempo indeterminato che a tempo determinato;
- **ammortamenti** di diritti televisivi di utilità ripetuta di acquisto (prodotto Rai Cinema) e di produzione interna (Fiction, Kids e Documentari).

Rispetto a queste regole di carattere generale, occorre specificare che nel caso di:

- destinazione di tutta l'attività di una Direzione ad uno degli aggregati, la totalità dei relativi costi segue tale destinazione. Con riferimento, ad esempio, a Rai Fiction, sono stati imputati all'aggregato A sia i costi di funzionamento della struttura sia l'ammortamento dei diritti, oltreché - per coerenza - i connessi ricavi di carattere commerciale;
- non univoca destinazione ad un aggregato della produzione editoriale di una Direzione (Rai 1, Rai 2, Rai 3, Rai 4, Rai Premium, Rai Movie, Intrattenimento Day Time, Intrattenimento Prime Time, Cinema e Serie TV e canali radio), si è provveduto a classificare i costi dei programmi sulla base delle rispettive caratteristiche anagrafico/editoriali.

Il quadro complessivo è rappresentato nella tabella seguente, secondo la nuova articolazione di maggior dettaglio raccomandata dall'Autorità a partire dal 2021 e approvata con la citata delibera 399/21/CONS:

Milioni di euro	Aggregato A	Aggregato B
RETI	**139,6**	**112,4**
di cui		
Generaliste	108,9	110,8
Rai Uno	*68,1*	*53,7*
Rai Due	*15,8*	*21,8*
Rai Tre	*25,1*	*35,3*
Specializzate	30,7	1,6
GENERI	**595,5**	**71,2**
di cui		
Intrattenimento prime time	12,6	43,9
Intrattenimento day time	17,7	26,6
Cultura ed Educational	53,5	0,0
Approfondimento	32,9	0,0
Fiction	157,6	0,0
Cinema e Serie TV	1,1	0,7
Documentari	4,7	0,0
Kids	24,0	0,0
Contenuti digitali	4,4	0,0
Sport	287,0	0,0
TESTATE	**276,5**	**0,0**
di cui		
TG1	37,6	0,0
TG2	30,8	0,0
TG3	27,2	0,0
TGR	123,8	0,0
Rai News	47,0	0,0
Rai Parlamento	8,1	0,0
SEDI	**100,9**	**0,0**
di cui		
Coordinamento Sedi	59,3	0,0
Sedi Estere	11,1	0,0
Sedi Regionali	30,5	0,0
RADIOFONIA	**64,1**	**5,7**
di cui		
Radio 1	44,4	0,0
Radio 2	7,0	5,4
Radio 3	8,6	0,3
Isoradio	3,6	0,0
OFFERTA MULTIMEDIALE	**11,7**	**0,0**
ALTRI COSTI ESTERNI	**134,1**	**0,7**
TOTALE	**1.322,4**	**190,0**

Più in dettaglio, si osserva quanto segue:

- le Reti televisive permangono nell'esercizio in quanto l'attuazione del modello organizzativo per Generi è avvenuta in modo graduale nel corso dell'anno;

- la voce Generi ricomprende le Direzioni: Intrattenimento Prime Time, Intrattenimento Day Time, Cultura ed Educational (con l'Orchestra Sinfonica), Approfondimento, Fiction, Cinema e Serie TV, Documentari, Kids, Contenuti Digitali e Sport (inclusi Diritti Sportivi);
- tra le Testate sono ricomprese, oltre a quelle esplicitate nel dettaglio del report, anche Rai Quirinale e Rai Vaticano, assimilate alle testate giornalistiche pur facendo capo organizzativamente alla Direzione Staff Amministratore Delegato;
- la Radiofonia comprende le Radio Digitali Specializzate;
- la voce Altri costi esterni ricomprende i costi diretti delle Direzioni appartenenti agli aggregati A e B, tra cui Reti e Piattaforme, Teche, Canone e Beni artistici, Centro Ricerche Innovazione tecnologica e Sperimentazione, Rai per la sostenibilità - ESG, Direzione editoriale per l'offerta informativa, Prix Italia, al netto del saldo del transfer charge di Rai Com.

10.2 Criteri di allocazione delle matricole programmi agli aggregati

L'attribuzione dei programmi (c.d. matricole) e quindi dei relativi ricavi/costi agli aggregati A o B segue due criteri fondamentali:

i. appartenenza della Direzione di riferimento ad un aggregato

   In caso di appartenenza della Direzione ad un aggregato vale lo schema riportato nel *Paragrafo 10.1*.

ii. caratteristiche anagrafiche/editoriali dei programmi nei casi di Direzioni la cui destinazione non sia univoca (reti televisive e radiofoniche)

   Nel caso delle Direzioni (Rai 1, Rai 2, Rai 3, Rai 4, Rai Premium, Rai Movie, Intrattenimento Prime Time, Intrattenimento Day Time, Cinema e Serie TV e canali radio) che non destinano univocamente la loro produzione ad uno dei due aggregati, ma ad entrambi, le relative matricole sono state classificate sulla base delle caratteristiche anagrafiche/editoriali dei relativi programmi.

Più in particolare, per quanto riguarda i programmi televisivi:

1) ***Matricole trasmesse***

Il Contratto di Servizio 2018 – 2022 prevede che la programmazione televisiva della concessionaria pubblica debba prioritariamente tener conto di alcuni generi editoriali (*informazione generale e approfondimenti, programmi di servizio, programmi culturali e di intrattenimento, informazione e programmi sportivi, programmi per minori, opere italiane ed europee*), definendone il relativo contenuto con una declaratoria dei generi molto dettagliata e chiaramente improntata a tematiche e aspetti valoriali della programmazione (articolo 3, co. 2).

Ai sensi dell'articolo 27, comma 1, "*La Rai è tenuta a trasmettere al Ministero, all'Autorità e alla Commissione, entro i tre mesi successivi alla chiusura di ciascun semestre, una dettagliata informativa sul rispetto degli obblighi di cui all'articolo 25, comma 1, lettere a) e b) con l'inclusione dell'elenco dei programmi per i generi di cui all'articolo 3, comma 2, e articolo 4, comma 2*".

Pertanto, per la ripartizione delle matricole tra gli aggregati, la Rai si è conformata al contenuto delle informative semestrali relative al 2022 trasmesse allo stesso Ministero vigilante. Si tratta,

al pari delle precedenti, di informative che - non avendo dato luogo all'apertura di alcuna procedura di contestazione da parte del Ministero - sono da intendersi tacitamente approvate.

In definitiva, nella logica non discrezionale che sovrintende lo schema di separazione contabile, per l'attribuzione dei programmi trasmessi nel corso del 2022 all'aggregato A (e a fortiori all'aggregato B), Rai si è uniformata alla classificazione disciplinata dal Contratto di Servizio e nei fatti approvata anche per il 2022 dal Ministero dello Sviluppo Economico – Comunicazioni (ora Ministero delle Imprese e del Made in Italy).

Nell'allegato n. 1 è, per comodità, riportato l'Elenco dei titoli dei programmi trasmessi dalle reti televisive terrestri RAI nell'anno 2022 (tra le ore 6:00 e le ore 24:00). Tali titoli - in quanto appartenenti ai sei generi di servizio pubblico predeterminato - sono collocati nell'aggregato A della contabilità separata.

Per completezza, nell'allegato n. 2 sono riportati i titoli dei principali programmi che - non appartenenti ai sei citati macrogeneri - sono collocati nell'aggregato B.

Di seguito vengono fornite alcune precisazioni operative di dettaglio sul processo di classificazione.

Per effetto della stringente impostazione del Contratto di Servizio, sono stati creati una serie di generi "elementari" a loro volta ricondotti ai macrogeneri [art. 3, co. 2, dalla lett. a) alla lett. f)] cui devono fare riferimento le quote di riserva fissate dal successivo art. 25, comma 2.

Ne deriva che ad ogni programma viene attribuito il relativo genere elementare sulla base del contenuto prevalente e della specifica linea editoriale. In linea generale, per quanto attiene le trasmissioni difficilmente identificabili con un unico genere editoriale a causa della varietà dei temi trattati (cosiddetti "programmi contenitore" e programmi "ibridati"), esse - ai fini del rispetto delle quote di riserva - vengono escluse, adottando quindi una interpretazione restrittiva.

L'attribuzione dei generi elementari è curata per conto della Rai dalla Nielsen TAM Italia, sia in ragione della pluriennale esperienza nello specifico ambito della rilevazione televisiva sia per le garanzie che offre in qualità di società indipendente riconosciuta da tutto il mercato.

Va inoltre tenuto presente che le informazioni relative al genere sono a livello di puntata, mentre le informazioni di costo/ricavo sono a livello di programma. Pertanto:

- nell'aggregato A sono inseriti i programmi le cui puntate trasmesse siano univocamente classificate con generi predeterminati di servizio pubblico;
- nell'aggregato B sono inseriti i programmi le cui puntate trasmesse abbiano univocamente generi non predeterminati di servizio pubblico;
- per i programmi che presentano differenze di genere tra le puntate, i costi/ricavi della matricola vengono attribuiti, salvo limitate e residuali eccezioni per le quali si ricorre al criterio proporzionale, sulla base della prevalenza dei minuti relativi ai generi di servizio e non.

2) ***Matricole non trasmesse***

Per i costi/ricavi relativi a programmi non trasmessi nell'anno[12] - che costituiscono una parte residuale sia per numero che per valore economico complessivo - e quindi non codificati con il genere elementare, l'attribuzione è fatta sulla base del genere contabile assegnato da Rai

[12] Produzioni di magazzino, anticipi di costo, eccetera.

all'anagrafica del programma. Infatti, dall'analisi svolta sulle matricole trasmesse, è emersa una forte relazione tra il genere contabile e l'appartenenza o meno ai generi del Contratto di Servizio.

«««« »»»»

A valle di questa classificazione è stata operata una rettifica diretta ad allineare l'allocazione degli spazi di palinsesto fra gli aggregati ai parametri previsti dal Contratto di Servizio. Tali parametri stabiliscono che la programmazione televisiva generalista RAI sia per almeno il 70% di servizio pubblico predeterminato, fermo restando il limite per Rai Tre fissato all'80%.

Tenuto conto che nel 2022 gli spazi effettivamente coperti da programmi rispondenti ai requisiti di servizio hanno ecceduto i livelli sopra ricordati (75,59% per le tre reti generaliste e 96,49% per Rai 3), si è proceduto a spostare nell'aggregato B i minuti di programmazione eccedenti i limiti sopra elencati.

Gli spazi eccedenti di programmazione sono stati valorizzati al relativo costo e ricavo medio.

In particolare, per quanto concerne i costi/ricavi, è stata scorporata – per raggiungere le percentuali del Contratto di Servizio – solo parte della programmazione ad utilità immediata, in quanto l'unica non specificamente regolata dalle conferenti disposizioni.

Il criterio utilizzato per valorizzare i minuti da spostare è stato quello di calcolare:

- **Costi**: costo medio orario (diretto ed indiretto) per fascia dei prodotti di immediata classificati nell'aggregato A, moltiplicato per il tempo eccedente;
- **Ricavi diretti**: ricavo medio orario per fascia dei ricavi puntualmente attribuiti ai programmi di immediata presenti nell'aggregato A, moltiplicato per il tempo eccedente;
- **Pubblicità tabellare:** valorizzazione media oraria per fascia dei contatti inseriti nei programmi di immediata, moltiplicato per il tempo eccedente.

La sintesi degli spostamenti è appresso riportata:

Spostamento 30% Programmazione *milioni di euro*	Aggregato A	Aggregato B
Costi diretti	-31,1	31,1
Costi indiretti	-21,9	21,9
Ricavi pubblicitari e commerciali	8,0	-8,0
Effetto economico complessivo	**-45,0**	**45,0**

11 Il sistema di Transfer charge

11.1 Transfer charge interni

La voce Transfer charge interni accoglie il costo pieno dei servizi, considerato al netto dei ricavi conseguiti, oggetto di scambio fra i tre aggregati. Con riferimento alle attività di supporto tecnico (servizi generali, informativi, produttivi e di radiofonia) i transfer charge sono determinati attraverso l'analisi puntuale delle prestazioni oggetto di scambio e risultano comprensivi della remunerazione del capitale investito.

Per le altre attività, essenzialmente le strutture di staff, il sistema dei transfer charge sconta invece l'applicazione di specifici driver per il ribaltamento dei costi.

11.1.1 Asset Immobiliari e Servizi

La Direzione Asset Immobiliari e Servizi (AIS) è responsabile della gestione degli immobili del Gruppo: in tale ambito fornisce servizi connessi agli immobili, dotazioni individuali e di ufficio e servizi aggiuntivi a tutte le strutture di Rai S.p.A. ed alle società del Gruppo.

I Transfer Charge verso le strutture utilizzatrici sono stati elaborati dal sistema di Contabilità Industriale adottato dalla Direzione stessa che fornisce la valorizzazione delle attività/servizi offerti, già nettati dei ricavi commerciali generati dalla Direzione.

Le attività/servizi valorizzate dal sistema di Contabilità Industriale sono così raggruppabili:

- **servizi immobiliari e servizi ad essi connessi**: spazi, energia elettrica, pulizia, riscaldamento/condizionamento, vigilanza, servizi elettrici, servizi edili, manutenzione mobili e arredi, manutenzioni telefoniche, servizi idraulici, estinzione fissa e mobile, manutenzione ascensori e elevatori;
- **servizi aggiuntivi**: gestione posta, fornitura fotocopiatrici, servizi trasloco, gestione automezzi, centralino, fax, modulistica, archivio, centro stampa;
- **servizio di ristorazione**.

La valorizzazione delle attività/servizi è elaborata a livello di singolo sito immobiliare (denominato Nodo di Contabilità Industriale di II livello) o aggregato di siti (denominato Nodo di Contabilità Industriale di I livello), in funzione della rilevanza del sito immobiliare considerato.

Il processo di determinazione dei Transfer Charge può essere distinto in tre fasi:

1) **attribuzione dei costi ai Nodi di contabilità industriale**: tale fase prevede l'attribuzione di tutti i costi ai Nodi rilevati dalla Contabilità industriale, mediante un processo di attribuzione diretta o indiretta (per tutti i costi imputati ai CdC delle aree di staff della Direzione Asset Immobiliari e Servizi);
2) **determinazione del costo delle attività/servizi erogati per Nodo di contabilità industriale**: per ciascun Nodo di contabilità industriale il sistema attribuisce tutti i costi (costo del personale, costi esterni e ammortamenti) alle attività/servizi, mediante un processo di attribuzione diretta/indiretta a seconda della natura di costo considerata;
3) **attribuzione alle strutture riceventi**: sulla base delle quantità consumate dalle singole strutture si determina il Transfer Charge per attività/servizio da imputare alle strutture utilizzatrici. Il costo unitario per attività/servizio è determinato a consuntivo sulla base della

sommatoria delle quantità utilizzate dalle strutture riceventi il servizio, calcolate con modalità differenti a seconda della tipologia di servizio erogato:

- **utilizzo degli spazi immobiliari e dei servizi ad essi connessi**: il consumo è calcolato sulla base dello spazio effettivo occupato dalle strutture aziendali;
- **servizi aggiuntivi**: il consumo è calcolato sulla base del numero di risorse appartenenti alla struttura aziendale;
- **servizio di ristorazione**, calcolato sulla base del numero di pasti consumato dagli addetti inquadrati in ciascuna struttura aziendale.

11.1.2 ICT

I Transfer Charge verso le strutture utilizzatrici sono stati elaborati dal sistema di Contabilità Industriale che fornisce la valorizzazione delle attività/servizi offerti, già nettati dei ricavi commerciali generati dalla Direzione.

Il costo pieno (costi esterni, costi del personale, ammortamenti e Transfer Charge da Asset Immobiliari e Servizi) è articolato per tipologie di prestazioni/servizi erogati dalla Direzione ICT:

- Mainframe;
- Server (comprende Internet Server);
- Rete;
- Internet;
- Fonia;
- Esercizio Applicazioni;
- Gestione Postazioni di Lavoro (PdL);
- Fleet (include Help Desk);
- Progetti Infrastrutturali;
- Progetti specifici.

Il processo di determinazione dei Transfer Charge può essere distinto in tre fasi:

1) **attribuzione dei costi ai Nodi di contabilità industriale**: tale fase prevede l'attribuzione di tutti i costi ai Nodi rilevati dalla Contabilità industriale, mediante un processo di attribuzione diretta o indiretta (per tutti i costi imputati ai CdC delle aree di staff della Direzione ICT);
2) **determinazione del costo delle attività/servizi erogati per Nodo di contabilità industriale**: per ciascun Nodo di contabilità industriale il sistema attribuisce tutti i costi (costo del personale, costi esterni, ammortamenti e Transfer Charge da Asset Immobiliari e Servizi) alle attività/servizi, mediante un processo di attribuzione diretta/indiretta a seconda della natura di costo considerata;
3) **attribuzione alle strutture riceventi**: sulla base delle quantità consumate dalle singole strutture si determina il Transfer Charge per attività/servizio da imputare alle strutture utilizzatrici. Il costo unitario per attività/servizio è determinato a consuntivo sulla base della sommatoria delle quantità utilizzate dalle strutture riceventi il servizio, calcolate con modalità differenti a seconda della tipologia di servizio.

Il costo pieno di ciascuna attività/servizio così determinato viene attribuito alle Strutture clienti sulla base di driver:

- Mainframe: in funzione della quantità di Cpu (potenza elaborativa) utilizzata per Direzione;
- Server: in funzione del numero dei Server in carico alle Direzioni;
- Rete: in funzione del numero delle PdL in carico alle Direzioni;
- Fonia: in funzione del numero delle PdL in carico alle Direzioni;
- Esercizio Applicazioni: in funzione della Direzione utilizzatrice degli applicativi (i costi delle licenze SAP sono attribuiti in base alle licenze utente), nonché del reale dimensionamento dell'applicazione (function point) pesato rispetto al numero di utenti;
- Gestione PdL: in funzione del numero delle PdL in carico alle Direzioni;
- Fleet: in funzione del numero delle PdL in carico alle Direzioni;
- Progetti Infrastrutturali: in funzione del numero delle PdL;
- Progetti Specifici: il costo pieno per Direzione è attribuito sulla base dell'effettivo utilizzo.

11.1.3 Tecnologie

La Direzione Tecnologie, istituita nel corso del 2019 come *spin-off* da Direzione Produzione TV, eroga servizi a quest'ultima e alla Direzione Coordinamento Sedi regionali ed estere.

Il relativo transfer charge prevede il trasferimento dei costi di Tecnologie, al netto di eventuali ricavi generati verso società del gruppo o terzi, verso le due Direzioni beneficiarie dei suoi servizi, sulla base di uno specifico driver in funzione del valore degli investimenti sostenuti nell'esercizio per entrambe le Direzioni.

11.1.4 Produzione TV

L'attività della Direzione Produzione TV (di seguito anche DPTV) è finalizzata alla realizzazione di **commesse editoriali** (programmi), **commesse non editoriali** (attività svolte verso le società controllate e soggetti terzi esterni, non connesse a progetti di natura editoriale) e all'erogazione di **servizi tecnici** principalmente svolti per la messa in onda dei programmi.

Il costo totale delle componenti di cui sopra rappresenta il costo della Direzione Produzione TV.

Più in particolare, il valore delle **commesse editoriali** e delle **commesse non editoriali** si forma attraverso la somma di:

- **Costi esterni direttamente attribuiti** (es. costi per noleggi, appalti);
- **Costi interni delle attività/servizi forniti**, valorizzati attraverso il meccanismo delle "tariffe industriali" implementato dal sistema di contabilità industriale di Produzione TV (CoIn DPTV).

Come indicato al *Paragrafo 5*, a livello di schema della Contabilità separata, il criterio generale adottato prevede che i costi totali della Direzione Produzione TV (derivanti dal modello di contabilità industriale) siano nettati dai ricavi commerciali generati dalla Direzione: conseguentemente l'eventuale margine (positivo/negativo) derivante dall'attività svolta per

società del gruppo/terzi viene attribuito alle singole strutture Rai S.p.A. in base al costo pieno attribuito dalla contabilità industriale alle strutture stesse.

A partire dall'esercizio 2020, la valorizzazione dei costi interni delle attività/servizi forniti dalla Produzione TV è ottenuta mediante il nuovo sistema della contabilità industriale che, rispetto a quello precedente, consente di articolare le prestazioni erogate in modo più dettagliato e quindi di allocare con maggiore esattezza i costi sulle commesse e sugli editori richiedenti. Questo è stato possibile grazie ad un nuovo applicativo di pianificazione e consuntivazione delle risorse umane e tecniche, che è stato recentemente adottato dalla Direzione Produzione Tv e che ha permesso di ampliare e approfondire le informazioni sulle attività svolte dalle proprie risorse. Inoltre, lo sviluppo del modello di contabilità industriale su una nuova piattaforma informatica, caratterizzata da maggiore flessibilità, ha permesso di aggiornare le logiche e specificare con maggiore dettaglio le singole fasi elaborative.

Il perimetro funzionale su cui è incentrato il nuovo modello di contabilità industriale include tutti gli ambiti di operatività delle strutture organizzative della Direzione Produzione TV: processi produttivi di linea rappresentati dalle attività realizzate dai quattro Centri di Produzione di Roma, Milano, Torino e Napoli e dalla Produzione News; processi industriali di supporto rappresentati dalle attività ausiliarie e/o complementari ai processi produttivi di linea (quali, per esempio, attività di manutenzione, servizi tecnici centralizzati, etc.); processi di staff e coordinamento realizzati a livello centrale e su singolo Centro di Produzione (attività di coordinamento amministrativo dei processi produttivi, gestione del personale, pianificazione e controllo, etc.).

Il perimetro dei costi previsto dal modello della contabilità industriale è costituito da:

- **Costo del Personale** diretto (impiegato sui processi di linea e industriali per l'erogazione diretta delle prestazioni finali) e indiretto (a supporto delle linee produttive) della DPTV;
- **Ammortamenti** dei cespiti impiegati per la realizzazione dei processi produttivi;
- **Transfer Charge** relativi ai Servizi Generali e ai servizi ICT, erogati rispettivamente dalle Direzioni AIS e ICT nei confronti della DPTV;
- **Costi di Funzionamento** e **Altri Costi di Programmazione** che non sono già rilevati/imputati in via diretta e puntuale sulle singole commesse.

Il nuovo sistema della CoIn DPTV, a differenza del precedente, non considera nel perimetro dei costi quelli afferenti alle Sezioni Produzione della Direzione Coordinamento Sedi, che sono esterni all'ambito della Direzione Produzione TV.

Il modello implementato prevede la valorizzazione di specifici Oggetti di Costo **Intermedi** e **Finali**.

Gli Oggetti di Costo **Intermedi** sono costituiti da:

- **Centri di Costo Organizzativi** (CdC) che rappresentano la struttura organizzativa adottata a livello di singolo Centro di Produzione, Produzione News e Staff Centrale, a loro volta articolati in:
    - Centri di Costo Finali, in cui è allocato il personale diretto che eroga prestazioni finali produttive, e
    - Centri di Costo Ausiliari a livello di singolo CPTV (Centro di Produzione TV), Produzione News e Staff Centrale, che erogano attività a supporto di uno o più Centri di Costo Ausiliari e/o Finali (es. Laboratori di Manutenzione, Uffici di Produzione, Uffici Amministrativi, ecc.);

- **Unità Logiche** (UL), rappresentative delle principali risorse tecniche impiegate dalla Direzione Produzione TV per la realizzazione dei processi produttivi;
- **Prestazioni finali** erogate dalla Direzione Produzione TV attraverso i suddetti Centri di Costo e le Unità Logiche.

Gli Oggetti di Costo **Finali** della contabilità industriale sono costituiti da:

- **Commesse** editoriali e non editoriali;
- **Canali di trasmissione** e **Clienti Finali** (Editori);
- **Tempi non produttivi** delle Risorse Professionali e Tecniche impiegate per l'erogazione delle Prestazioni Professionali e Tecniche.

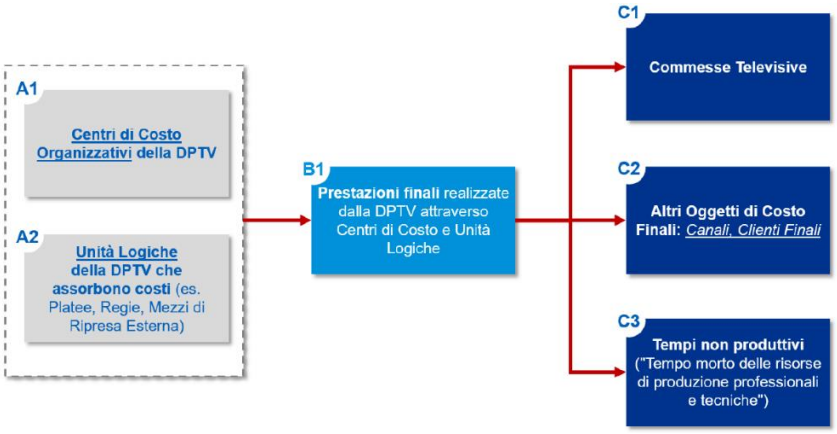

Il Costo delle Prestazioni Finali erogate dalla DPTV è attribuito a specifici Oggetti Finali in funzione della quantità (es. ore/giorni) di fattore produttivo effettivamente assorbita da questi ultimi e rilevata sul Sistema di Consuntivazione delle Risorse Produttive adottato dalla Direzione (*Primsys*).

In tale ottica, il nuovo Modello della CoIn DPTV prevede che:

- le Commesse realizzate dalla DPTV accolgano i costi industriali di ogni singola Prestazione produttiva assorbita dalla Commessa;
- i Canali di Trasmissione accolgano i costi industriali relativi a specifiche Prestazioni riconducibili all'Area "Servizi Tecnici" (es. "Servizio di Messa in Onda");
- i Clienti Finali accolgano i costi di specifiche prestazioni o servizi non direttamente riconducibili alle Commesse;
- i Tempi non produttivi, infine, rappresentano il Tempo di improduttività/inattività della singola Risorsa Professionale e Tecnica, determinato come differenza tra il tempo produttivo impiegabile per singola Risorsa e il tempo effettivamente rilevato/consuntivato sugli Oggetti finali (Commesse, Canali, Clienti Finali).

Il costo industriale utilizzato per ciascun oggetto di costo intermedio (CdC Finale, Unità Logica e Prestazione finale) è determinato secondo una **configurazione "Full cost"** comprensiva dei costi diretti e indiretti di natura industriale (ammortamenti, transfer charge, ribaltamento della quota dei costi indiretti relativi ai CdC Ausiliari del CPTV e Produzione News, ribaltamento

della quota di costi indiretti relativi ai CdC Ausiliari di "Ingegneria DPTV"), a cui si aggiungono i costi indiretti dello Staff Centrale, al netto dei costi di Ingegneria DPTV.

Il processo di alimentazione del nuovo modello della CoIn DPTV si articola nelle seguenti fasi:

Fase 1 **-** acquisizione dei costi e prima imputazione/attribuzione ai Centri di Costo Finali e Ausiliari e alle Unità Logiche della Direzione: Costo del personale della DPTV (contrattualizzato a tempo indeterminato e a tempo determinato; comprende le voci di retribuzione fissa, retribuzione variabile, oneri sociali e voci non ricorrenti di ciascun dipendente); Ammortamenti Tecnici di competenza della DPTV, rilevati per singolo cespite in uso alla Direzione; Funzionamento, cioè costi esterni non già puntualmente attribuiti su una specifica WBS/Commessa (quali per esempio servizi di vigilanza, manutenzione impianti, noleggio autovetture e motoveicoli, prevenzione incendi, servizi di portierato e accoglienza); Transfer Charge dei servizi erogati da AIS e ICT nei confronti della DPTV.

Fase 2 **-** ribaltamento dei costi dei CdC Ausiliari su CdC Finali e Unità Logiche, secondo un modello "a cascata" dove ciascun ciclo di ribaltamento prevede lo "svuotamento" complessivo dei costi dei CdC Mittenti sui CdC/UL destinatari di riferimento, attraverso specifici driver (costo del personale, ammortamento, numero risorse umane).

Fase 3 **-** Calcolo del costo unitario delle prestazioni erogate dalla DPTV mediante la divisione per le quantità di impiego delle risorse (professionali o tecniche) collocate nel CdC Finale o associate alla Unità Logica di riferimento.

Fase 4 **-** Valorizzazione dei Centri di Costo Finali (Commesse, Canali di trasmissione, Clienti finali, Tempi non produttivi) attraverso l'applicazione dei costi unitari alle quantità orarie di attività/servizi erogate (e rilevate) su ciascun Oggetto Finale.

All'esito dell'elaborazione della contabilità industriale, un ulteriore processo:

- acquisisce i costi esterni e i ricavi di ciascun Oggetto Finale, valorizzandone il costo netto totale, e
- ribalta i costi totali relativi ai Tempi non produttivi, alle attività comuni della Direzione Produzione, alle attività comuni delle Testate, a clienti Terzi e ai servizi per la messa in onda sulle Commesse Editoriali e sui Centri di Costo dei Clienti Finali, in base a specifiche regole.

Il processo di elaborazione della contabilità industriale, la valorizzazione dei costi esterni e dei ricavi esterni degli Oggetti Finali e il successivo processo di ribaltamento sulle Commesse Editoriali e sui Centri di Costo dei Clienti Finali sono eseguiti nel sistema Tagetik. Il risultato dell'elaborazione alimenta direttamente il sistema della contabilità separata e costituisce il driver applicato per il transfer charge dei costi della Produzione TV.

11.1.5 Altre strutture di staff

Le principali strutture di staff, collocate nell'aggregato C, sono le seguenti:

- Acquisti
- Risorse Umane e Organizzazione
- Finanza e Pianificazione
- Comunicazione

- Relazioni Internazionali e Affari Europei
- Relazioni Istituzionali
- Affari Legali e Societari
- Internal Audit
- Staff Amministraore Delegato
- Staff Presidente
- Governance e Segreteria societaria
- Organismo di Vigilanza
- CTO – Infrastrutture tecnologiche
- Safety & Security
- Risorse Televisive e Artistiche
- Distribuzione
- Marketing.

La ripartizione tra gli aggregati A e B del totale dei costi operativi di ciascuna struttura, al netto dei ricavi generati verso Società del Gruppo/terzi, si basa sull'utilizzo di driver di ribaltamento differenti:

1) per le strutture di staff che erogano servizi a tutte le aree aziendali (quali Acquisti, Risorse Umane e Organizzazione, Finanza e Pianificazione, Comunicazione, Relazioni Internazionali e Affari Europei, Relazioni Istituzionali, Affari Legali e Societari, Internal Audit, ecc.), in base al costo del personale allocato negli aggregati A e B;

2) per le strutture di supporto editoriale (Risorse Televisive e Artistiche, Distribuzione, Marketing), in base al totale dei costi operativi (esterni, personale e ammortamenti) delle Direzioni Editoriali TV e Radio per le quali erogano servizi.

Infine, le strutture di Staff e Produzione Radio ripartiscono i costi operativi – al netto dei ricavi generati verso Società del Gruppo/terzi – sulla base del totale dei costi operativi delle Reti radiofoniche.

Il quadro complessivo dei transfer charge interni è il seguente:

milioni di euro	AGGREGATO A	AGGREGATO B
Servizi Generali	121,8	15,7
Servizi informativi	33,8	3,3
Produzione TV	324,8	88,0
Servizi di radiofonia	35,8	3,2
Altri	192,6	26,9
Totale	**708,8**	**137,0**

11.2 Transfer charge intercompany

Il processo di transfer charge intercompany prevede la sostituzione dei costi intercompany con i costi relativi ai servizi forniti dalle Società controllate, risultanti dai rispettivi bilanci e comprensivi del costo del capitale. Tali costi sono ripartiti sugli aggregati secondo modalità differenti a seconda della tipologia di servizio erogato da ciascuna Società.

Sono escluse dal sistema della contabilità separata le attività che le Controllate svolgono direttamente per il mercato.

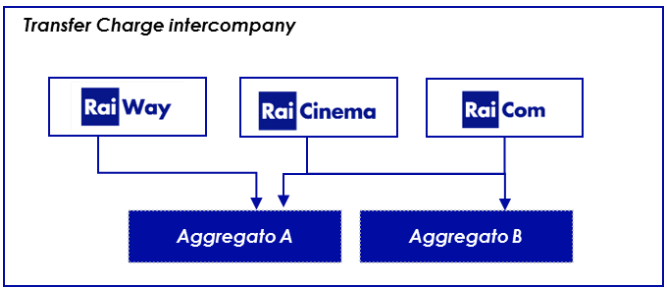

11.2.1 Rai Way

Rai Way è la società del Gruppo Rai quotata sul Mercato Telematico Azionario, posseduta al 64,97% da Rai S.p.A.. Essa è responsabile della fornitura di tutti i servizi di trasmissione, distribuzione e diffusione di segnali e programmi audiovisivi per Rai e le società da essa controllate, in tecnica analogica, digitale terrestre e satellitare. Inoltre la società ha sviluppato linee di business verso clienti terzi, quali il servizio di tower-rental (ospitalità, presso la propria rete, degli impianti di altri operatori, prevalentemente di telecomunicazioni), la gestione di servizi e trasmissione, trasporto e diffusione di segnali audio/video.

Ai fini di illustrare le modalità di attribuzione dei costi relativi ai servizi trasmissivi e diffusivi a supporto della produzione e programmazione televisiva e radiofonica forniti a Rai S.p.A., si richiamano i seguenti riferimenti normativi:

- l'articolo 59 co. 2 lettera a) del TUSMA stabilisce che il servizio pubblico radiofonico, televisivo e multimediale garantisce "*la diffusione di tutte le trasmissioni televisive e radiofoniche di pubblico servizio con copertura integrale del territorio nazionale, per quanto consentito dallo stato della scienza e della tecnica";*
- lo stesso TUSMA all'articolo 61, co. 1, stabilisce che *"ogni qualvolta vengano utilizzate le stesse risorse di personale, apparecchiature o impianti fissi o risorse di altra natura per assolvere i compiti di servizio pubblico generale e per altre attività, i costi relativi devono essere ripartiti sulla base della differenza tra i costi complessivi della società considerati includendo o escludendo le attività di servizio pubblico";*
- tale norma richiama quanto contenuto nella Comunicazione della Commissione relativa all'applicazione delle norme sugli aiuti di Stato al servizio pubblico di radiodiffusione (2009/C 257/01), che specifica al punto 67 del paragrafo 6.4 che *"i costi che sono interamente attribuibili alle attività di servizio pubblico pur andando anche a profitto delle attività non di servizio pubblico, non devono essere suddivisi proporzionalmente fra i due tipi di attività e possono essere imputati integralmente all'espletamento del servizio pubblico";* parallelamente la Comunicazione, nel medesimo punto, aggiunge che "*si devono prendere in considerazione gli utili netti delle attività commerciali correlate alle attività di servizio pubblico allo scopo di calcolare i costi netti del servizio pubblico e quindi di ridurre il livello della compensazione per il servizio pubblico*".

L'applicazione delle suddette norme implica che tutti i costi operativi sostenuti da Rai Way per la fornitura dei servizi a Rai S.p.A. (escluse le tipologie di costo illustrate nel paragrafo

successivo), al netto dei ricavi realizzati dalla società stessa per i servizi erogati a favore delle società controllate/terzi, siano attribuibili all'aggregato A.

Dal perimetro totale dei costi operativi sono stati esclusi i costi relativi a servizi erogati attraverso l'utilizzo di risorse esterne alla rete Rai Way (per i quali il criterio generale non è applicabile) e i costi relativi a servizi erogati a favore di strutture collocate nell'aggregato C, la cui successiva attribuzione agli aggregati A e B segue il sistema del Transfer charge delle strutture stesse. Più in particolare, i costi relativi ai servizi di contribuzione inerenti il noleggio di circuiti trasmissivi ad hoc sono imputati direttamente ai programmi televisivi, mediante la rilevazione, evidenziata da un apposito sistema informativo (SIGMA), dei minuti utilizzati da ciascun programma TV; la successiva attribuzione di tali costi agli aggregati A e B è regolata dalle modalità esplicate al *Paragrafo 10.2.*

11.2.2 Rai Cinema

Rai Cinema svolge attività di acquisizione in Italia e all'estero di diritti di utilizzazione economica su opere audiovisive, cinematografiche, televisive e multimediali, in funzione principalmente delle esigenze produttive ed editoriali della Rai e delle società ad essa collegate; la fornitura alla Rai e alle società ad essa collegate dei diritti di cui sopra e l'organizzazione, l'amministrazione e la gestione dei diritti in funzione delle esigenze informative, di ricerca, acquisitive, e di trasmissione della Rai; la distribuzione, la commercializzazione, la cessione dei diritti, in Italia e all'estero; la produzione di opere audiovisive destinate ai mercati della cinematografia, della televisione e della video comunicazione in genere; la distribuzione, la commercializzazione e la vendita del compendio diritti acquisito tramite gli investimenti nella produzione audiovisiva e cinematografica nazionale ed internazionale.

Più in particolare, la Società è attiva nelle seguenti attività:

- Attività di produzione italiana / europea[13];
- Acquisto diritti Free TV italiani / europei;
- Acquisto diritti, diversi da Free TV, italiani / europei;
- Acquisto di Full Rights[14] italiani / europei[15];
- Acquisto diritti Free TV non italiani / europei;
- Acquisto diritti Full Rights non italiani / europei[16];
- Acquisto diritti diversi da Free TV non italiani / europei.

[13] Si intendono le diverse fattispecie di pre-acquisto, co-produzione e appalto; non è stata data evidenza del caso di produzioni extra-europee perché ad oggi non sono realizzate. I costi di Print&Advertising per il cinema di produzione italiano ed europeo rientrano nel costo pieno da ribaltare a Rai, pertanto tutti i ricavi commerciali saranno sottratti dal costo pieno.

[14] Modalità di acquisto con la quale si acquisisce l'intera filiera dei diritti (Theatrical, Pay TV, Home Video e Free TV) relativa ad un singolo titolo.

[15] L'eventuale maggiorazione del costo a seguito di royalties dovrà essere aggiunta al costo pieno. I costi di Print&Advertising per i diritti Full Rights italiani ed europei rientrano nel costo pieno da ribaltare a Rai, pertanto tutti i ricavi commerciali saranno sottratti dal costo pieno.

[16] L'eventuale maggiorazione del costo a seguito di royalties dovrà essere aggiunta al costo pieno. I costi di Print&Advertising e i ricavi commerciali per i diritti Full Rights non italiani o europei rientrano nell'aggregato Commerciale.

Principi generali adottati da Rai Cinema per la determinazione dei Transfer Charge verso Rai

Allo scopo di considerare le specificità del business di Rai Cinema, il Transfer Charge è stato costruito attraverso la determinazione del costo pieno di ciascun titolo in portafoglio della Società secondo lo schema di seguito evidenziato:

+ quota di ammortamento

+ spese di Print & Advertising

+ costi operativi

(-) ricavi commerciali

+ remunerazione del capitale investito

Per quanto riguarda le quote di ammortamento, la loro configurazione riflette il costo storico sostenuto per: l'acquisto dei diritti, gli apporti di co-produzione, i costi per l'edizione e le spese accessorie capitalizzate.

Il costo di acquisto dei Full Rights non italiani / europei è ammortizzato in 7 anni: i 2/7 sull'attività commerciale di Rai Cinema, i restanti 5/7 come diritto televisivo free.

Dal punto di vista logico, poiché ciascun titolo è riconducibile alle attività specificamente condotte da Rai Cinema, la determinazione del suo costo pieno consente l'attribuzione agli aggregati di riferimento attraverso la specifica classe di attività a cui viene imputato. Tale impostazione consente di evidenziare separatamente (e quindi sottraendole al Transfer Charge verso Rai) le attività propriamente commerciali svolte in autonomia da Rai Cinema.

Con riferimento ai razionali che guidano l'attribuzione delle attività (e quindi del costo pieno dei titoli) agli aggregati, va segnalato come la Legge 122/98 stabilisce che tutte le tipologie di investimento in prodotto italiano ed europeo devono confluire nell'aggregato A.

Modalità di attribuzione dei costi e dei ricavi:

Ammortamenti

Sulla base dei principi generali sopra esposti, di seguito è illustrata l'attribuzione delle quote di ammortamento ai singoli aggregati:

Aggregato A

- Attività di produzione italiana / europea;
- Acquisto diritti Free TV italiani / europei;
- Acquisto diritti, diversi da Free TV, italiani / europei;
- Acquisto di Full Rights italiani / europei.

Aggregato B

- Acquisto diritti Free TV non italiano / europeo;
- Acquisto diritti Full Rights non italiani / europei: sono imputate le quote di ammortamento dal 3° al 7° anno (relative al costo di ammortamento del periodo di validità del diritto Free TV).

Attività propriamente Commerciale di Rai Cinema

- Acquisto diritti Full Rights non italiani / europei: sono imputate le prime due quote di ammortamento dell'investimento (relative al periodo di sfruttamento del Theatrical, Home Video e Pay TV);
- Acquisto diritti diversi da Free TV non italiani / europei.

Costi operativi

L'attribuzione dei costi operativi (personale e costi esterni) agli aggregati avviene in base alla seguente procedura:

- Suddivisione del personale tra: direttamente imputabile ad attività (Produzione, Acquisti e Marketing) e "Altro Personale";
- Attribuzione delle risorse relative al personale diretto agli aggregati come segue:
  - Produzione: all'aggregato A;
  - Acquisti: agli aggregati in proporzione agli ammortamenti;
  - Marketing: agli aggregati in proporzione ai ricavi;
- Imputazione del personale indiretto agli aggregati sulla base della percentuale di attribuzione del personale diretto;
- Imputazione del costo totale (personale e costi esterni) sulla base delle percentuali individuate per l'attribuzione del personale diretto.

Costi e ricavi della gestione propriamente commerciale

I costi e i ricavi relativi all'attività propriamente commerciale svolta da Rai Cinema e le quote di costo e ricavo di competenza di terze parti sono imputate agli aggregati secondo le stesse regole definite per gli ammortamenti, poiché sono attribuibili a livello di singolo titolo.

Pertanto, nell'aggregato A confluiscono esclusivamente le componenti della gestione commerciale riferita al prodotto italiano ed europeo in conformità alla Legge 122/98.

11.2.3 Rai Com

La Controllata Rai Com deriva dal conferimento alla controllata RaiNet - in data 30 giugno 2014 - del ramo di azienda della Capogruppo denominato "area commerciale", in esecuzione di un aumento di capitale, al fine di creare le migliori condizioni per lo sfruttamento delle opportunità commerciali connesse prioritariamente, all'interno di un mercato altamente competitivo, alla valorizzazione del patrimonio Rai nonché all'ampliamento delle relazioni con Enti e Istituzioni pubbliche.

Il rapporto tra Rai Spa e Rai Com è regolato da un contratto di mandato senza rappresentanza in base al quale Rai Com, nell'interesse di Rai, è autorizzata a compiere in nome proprio gli atti giuridici/attività nel seguito specificati.

Più in particolare, le attività ricomprese nel mandato hanno per oggetto:

a) la commercializzazione dei Diritti Rai (anche se condivisi con terzi), la realizzazione di prodotti commerciali, audiovisivi e non, iniziative di merchandising nonché la commercializzazione di brevetti;
b) la gestione negoziale di contratti quadro o convenzioni con Enti e Istituzioni pubblici e privati, derivanti da obblighi e/o impegni previsti nel Contratto di Servizio stipulato da Rai con il Ministero dello Sviluppo Economico o aventi ad oggetto la realizzazione di piani di comunicazione istituzionale e/o altre iniziative;
c) l'acquisizione di diritti riferiti ai generi di musica colta, prosa ed edizioni musicali;
d) la gestione di servizi di biglietteria nell'ambito di eventi culturali e musicali e la realizzazione di servizi tecnici per le iniziative di "interazione" legate ai programmi Rai;
e) l'ideazione, lo sviluppo, la stipula e la gestione di progetti finalizzati alla raccolta di finanziamenti nell'ambito di bandi di gara italiani ed europei nonché di accordi legati alla partecipazione di Rai a eventi e festival;
f) l'acquisizione e/o la vendita di library sportive e la commercializzazione dei relativi diritti sportivi;
g) la messa a disposizione a favore di terzi di studi e/o *facilities* tecniche e la conclusione di accordi commerciali per la valorizzazione di spazi non produttivi, nella disponibilità Rai;
h) la definizione con terzi di accordi di collaborazione commerciale, non ricompresi nelle fattispecie precedenti;
i) le attività di commercializzazione all'estero di canali Rai in territori extra-europei;
j) la negoziazione, formalizzazione e/o gestione dei cd. "Contratti Titoli di Coda".

Al tempo stesso, la Controllata può sviluppare autonomamente - al di fuori del perimetro del mandato - le attività commerciali previste nello Statuto sociale, non in contrasto o in concorrenza con la *mission* della Capogruppo.

Principi generali adottati da Rai Com per la determinazione dei Transfer Charge verso Rai

Ai fini della definizione dei principi e dei criteri del Transfer Charge che regola gli scambi tra gli aggregati di Contabilità Separata di Rai Spa, i valori di conto economico di Rai Com sono rielaborati sia secondo i già menzionati principi generali – causalità, oggettività, coerenza, trasparenza e parametri quantitativi – sia in base a criteri specifici, propri del business commerciale.

In particolare, il criterio cardine per la determinazione del Transfer Charge verso Rai è rappresentato dall'inclusione o meno di ricavi e costi nel perimetro delle attività disciplinate nel Contratto di Mandato, come sopra illustrato.

Ne consegue che i valori economici generati dalle attività commerciali sviluppate autonomamente da Rai Com risultano escluse dal Transfer Charge verso Rai.

Sono altresì esclusi dal perimetro di calcolo del Transfer Charge tutti i ricavi infragruppo e i costi intercompany legati all'attività del Mandato.

Modalità di attribuzione dei ricavi e dei costi

Imputazione diretta e suddivisione tra gli Aggregati A e B dei ricavi e dei costi

L'individuazione dei ricavi e dei costi da attribuire agli Aggregati Editoriali (A o B) o all'attività commerciale autonoma si basa sugli oggetti di contabilizzazione della contabilità analitica di Rai Com e di Rai Spa gestita sul sistema transazionale e sul sistema di controllo di gestione.

Sinteticamente il processo si articola nelle seguenti fasi:

1. classificazione delle matricole Rai Spa rispetto alla loro appartenenza agli Aggregati A o B;
2. abbinamento degli oggetti Rai Spa agli oggetti Rai Com (es. matricole duplicate o comunque associate sul sistema transazionale) e applicazione del criterio di contabilità separata Rai Spa di attribuzione agli Aggregati A e B agli oggetti Rai Com;
3. identificazione degli eventuali ulteriori oggetti contabili Rai Com - non mappabili in base ai precedenti criteri e sempre riconducibili a oggetti contabili Rai Spa - e classificazione degli stessi tra gli aggregati A e B in base alla struttura organizzativa (centro di costo) degli oggetti Rai Spa;
4. attribuzione oggetti Rai Com all'attività commerciale.

Gestione Operativa

Per Gestione Operativa si intende l'insieme del costi del lavoro e dei costi esterni non direttamente imputabili agli oggetti contabili, nonché le altre partite sotto il margine operativo lordo (es. ammortamenti).

Per quanto riguarda il *costo del lavoro*, l'attribuzione agli Aggregati A e B e all'Attività Commerciale di Rai Com è effettuata nel modo seguente:

1. ripartizione del costo del lavoro tra i centri di costo di Rai Com in base all'ammontare gestionale definito secondo l'appartenenza delle risorse ai centri di costo;
2. individuazione dei centri di costo dedicati in maniera esclusiva alle attività oggetto del Mandato e alle attività commerciali autonome ed imputazione diretta del loro valore agli Aggregati di Contabilità Separata;
3. individuazione dei centri di costo "misti" e ripartizione parametrica del loro valore in base ai ricavi contabilizzati sugli oggetti contabili di pertinenza dei singoli centri di costo;
4. individuazione dei centri di costo dedicati ad attività di supporto e funzionamento societario (attività di staff) e ripartizione parametrica del loro valore in base al costo del lavoro per centro di costo ottenuto al termine dei cicli di imputazione diretta/ribaltamento precedenti.

Per gli *altri costi esterni*, il criterio di attribuzione si basa sull'utilizzo delle percentuali ottenute nel processo di ribaltamento del costo del lavoro.

Da ultimo, il trattamento relativo agli *ammortamenti* applica il criterio di ripartizione basato sugli altri costi esterni della Gestione Operativa.

Il quadro complessivo dei Transfer Charge intercompany è il seguente:

milioni di euro	Aggregato A	Aggregato B
Rai Way	139,3	
Rai Cinema	142,0	123,1
Rai Com	-72,8	-0,5
TOTALE	**208,4**	**122,5**

12 Il capitale investito e la sua remunerazione

12.1 La configurazione del capitale investito

Il capitale investito - calcolato come media fra i valori al 31 dicembre 2021, al 30 giugno 2022 ed al 31 dicembre 2022 - ammonta complessivamente a 490,7 milioni di Euro.

Nella configurazione utilizzata non si è tenuto conto del TFR e degli altri benefici ai dipendenti, delle partecipazioni finanziarie e della fiscalità.

La ripartizione tra gli aggregati evidenzia, in particolare, l'allocazione nell'aggregato A dell'attivo immobilizzato riferito per la gran parte ai diritti audiovisivi (fiction di produzione) e l'allocazione nell'aggregato C dell'attivo materiale, costituito principalmente dai cespiti relativi all'area della produzione e a quella immobiliare.

Il capitale circolante riflette, congiuntamente alle dinamiche del ciclo attivo e passivo, la diversa natura dell'attività degli aggregati, evidenziando un saldo leggermente positivo di B rispetto al saldo negativo di A e di C.

milioni di euro	Aggregato A	Aggregato B	Aggregato C
Immobilizzazioni	371,1	0,5	975,4
Capitale circolante	-422,2	11,8	-445,9
Totale	-51,1	12,3	529,5

12.2 La determinazione del WACC

Le risultanze della contabilità separata tengono conto, in linea con quanto previsto dalle conferenti delibere di AgCom, di un'equa remunerazione del capitale investito.

In particolare, il costo del capitale incluso nell'aggregato A, tenendo conto del valore negativo del capitale investito, è pari a zero.

Un tasso di rendimento (WACC - *Weight Average Cost of Capital*) - calcolato sulla base della teoria del *capital asset pricing model* - del 12,09% (7,68% nel 2021) è stato applicato per la quota del costo del capitale trasferita dall'aggregato C all'aggregato A attraverso il meccanismo dei transfer charge interni.

Il costo del capitale dell'aggregato B è invece pari a 1,6 milioni di Euro e risulta correlato ad un tasso di rendimento del 12,95% (7,84% nel 2021).

milioni di euro	Aggregato A	Aggregato B	Aggregato C
Costo del capitale	**0,0**	**1,6**	**99,2**

Riguardo al costo del capitale di pertinenza dell'aggregato C, questo è stato ripartito fra gli aggregati A e B utilizzando quale driver la struttura dei flussi di transfer charge.

Allegato 1

Elenco dei titoli dei programmi trasmessi dalle reti generaliste televisive terrestri Rai nell'anno 2022 (tra le ore 6:00 e le ore 24:00), collocati nell'aggregato A della contabilità separata.

COMPOSIZIONE DELL' OFFERTA TV 2022

Periodo: 1 gennaio - 31 dicembre 2022

Dati su archivio consolidato - Ore nette (*)

Tempo dedicato ai generi del Contratto di servizio nella fascia oraria: 06:00-24:00

	Rai 1		Rai 2		Rai 3	
GENERI Art.3 Contratto di servizio	h:mm:ss	%	h:mm:ss	%	h:mm:ss	%
a - INFORMAZIONE GENERALE E APPROFONDIMENTI	1711:19:37	28,33	1573:51:13	25,85	3484:30:19	57,38
b - PROGRAMMI DI SERVIZIO	1006:44:05	16,67	318:58:42	5,24	342:08:20	5,63
c - PROGRAMMI CULTURALI E DI INTRATTENIMENTO	559:53:32	9,27	299:28:22	4,92	1512:51:06	24,91
d - INFORMAZIONE E PROGRAMMI SPORTIVI	148:23:01	2,46	941:03:51	15,45	19:21:38	0,32
e -PROGRAMMI PER MINORI	2:10:59	0,04	146:01:00	2,40	4:38:35	0,08
f - OPERE ITALIANE ED EUROPEE	601:25:39	9,96	590:29:44	9,70	496:30:52	8,18
TOTALE GENERI Art.3 Contratto di servizio	4029:56:53	66,71	3869:52:52	63,55	5860:00:50	96,49
ALTRI GENERI	2010:48:03	33,29	2219:38:32	36,45	213:00:49	3,51
TOTALE GENERALE Fascia 06:00-24:00	6040:44:56	100,00	6089:31:24	100,00	6073:01:39	100,00

Tempo dedicato ai generi del Contratto di servizio da reti generaliste e specializzate

	Rai Generaliste		Rai Specializzate	
	Fascia oraria: 06:00-24:00		Fascia oraria: 02:00-26:00	
GENERI Art.3 Contratto di servizio	h:mm:ss	%	h:mm:ss	%
a - INFORMAZIONE GENERALE E APPROFONDIMENTI	6769:41:09	37,19	8339:37:58	9,12
b - PROGRAMMI DI SERVIZIO	1667:51:07	9,16	442:46:53	0,48
c - PROGRAMMI CULTURALI E DI INTRATTENIMENTO	2372:13:00	13,03	24175:44:43	26,45
d - INFORMAZIONE E PROGRAMMI SPORTIVI	1108:48:30	6,09	16432:18:51	17,98
e -PROGRAMMI PER MINORI	152:50:34	0,84	16529:57:38	18,09
f - OPERE ITALIANE ED EUROPEE	1688:26:15	9,28	14866:24:10	16,27
TOTALE GENERI Art.3 Contratto di servizio	13759:50:35	75,59	80786:50:13	88,39
ALTRI GENERI	4443:27:24	24,41	10608:46:29	11,61
TOTALE GENERALE	18203:17:59	100,00	91395:36:42	100,00

Rai Generaliste include: Rai 1, Rai 2 e Rai 3

Rai Specializzate include: Rai 4, Rai 5, Rai Gulp, Rai Movie, Rai News 24, Rai Premium, Rai Scuola, Rai Sport, Rai Storia, Rai YoYo

(*) Dai calcoli sono esclusi: pubblicità, telepromozioni e televendite, spot promozionali di rete, spot campagne sociali, annunci, sigle, intervalli, segnali orari, interruzioni e sospensioni delle trasmissioni

Nota: I totali possono non corrispondere alla somma dei valori delle singole voci per effetto degli arrotondamenti.

Elenco dei titoli dei programmi trasmessi dalle reti televisive terrestri RAI anno 2022 tra le ore 6:00 e le ore 24:00
(art. 3 del Contratto di Servizio 2018-2022)

Note:

- Il presente elenco è suddiviso secondo i sei generi indicati dall'articolo 3 comma 2 del Contratto di Servizio, per ciascun dei quali è riportata anche la lettera corrispondente da *a)* a *f).*

- I titoli dei programmi di ciascun genere sono ordinati alfabeticamente per rete e per tre collocazioni orarie: 06:00-12:00, 12:00-18:00, 18:00-24:00.

- Uno stesso titolo potrebbe trovarsi in più fasce orarie poichè trasmesso in diverse collocazioni oppure a cavallo di due fasce.

Elenco programmi art. 3 comma 2 Contratto di Servizio 2018-2022
(Fascia 06:00-24:00 - Periodo 1 gennaio - 31 dicembre 2022)

a - INFORMAZIONE GENERALE E APPROFONDIMENTI

Network	Fascia Oraria	Titolo Principale
Rai 1	06.00-12.00	A SUA IMMAGINE
Rai 1	06.00-12.00	AMARCORD (rtg)
Rai 1	06.00-12.00	ANN.FOND.POLIZIA DI STATO
Rai 1	06.00-12.00	ANNIVERSARIO DELLA REPUBBLICA
Rai 1	06.00-12.00	BUONGIORNO BENESSERE
Rai 1	06.00-12.00	BUONGIORNO BENESSERE ESTATE IL MEGLIO DI
Rai 1	06.00-12.00	CELEBR.GIORNATA INTERN.DONNA
Rai 1	06.00-12.00	CENTRAL PARK WEST
Rai 1	06.00-12.00	CONSEGNA ONOR.CAV.DEL LAVORO
Rai 1	06.00-12.00	DICHIARAZIONI PRES.CONSIGLIO
Rai 1	06.00-12.00	FILO DIRETTO UCRAINA I GIORNI DEL CONFLITTO
Rai 1	06.00-12.00	FILO DIRETTO UCRAINA LE ORE DEL CONFLITTO
Rai 1	06.00-12.00	FOCUS 24
Rai 1	06.00-12.00	FUTURO 24 VIAGGIO VERSO IL DOMANI
Rai 1	06.00-12.00	GIORNATA DELLE FORZE ARMATE
Rai 1	06.00-12.00	IL TG DELLA SERA
Rai 1	06.00-12.00	IL TG FLASH
Rai 1	06.00-12.00	INAUGURAZIONE ANNO GIUDIZIARIO
Rai 1	06.00-12.00	LE PAROLE DI
Rai 1	06.00-12.00	MATTINA 24
Rai 1	06.00-12.00	NOSTRA MADRE TERRA (atl)
Rai 1	06.00-12.00	OGGI IN PRIMA
Rai 1	06.00-12.00	PRES.RASSEGNA STAMPA
Rai 1	06.00-12.00	PRES.TG1
Rai 1	06.00-12.00	RAI NEWS
Rai 1	06.00-12.00	RAI PARLAMENTO PUNTO EUROPA
Rai 1	06.00-12.00	RAI PARLAMENTO SETTEGIORNI
Rai 1	06.00-12.00	RAI PARLAMENTO SPECIALE CAMERA
Rai 1	06.00-12.00	RAI PARLAMENTO SPECIALE SENATO
Rai 1	06.00-12.00	RAI PARLAMENTO TELEGIORNALE
Rai 1	06.00-12.00	RASSEGNA STAMPA (atl)
Rai 1	06.00-12.00	REL.PRES.AUTORITA' GARANTE...
Rai 1	06.00-12.00	TG1
Rai 1	06.00-12.00	TG1 (l.i.s.)
Rai 1	06.00-12.00	TG1:ANNIVER. DELLA LIBERAZIONE
Rai 1	06.00-12.00	TG1:CERIM.GIURAMENTO MINISTRI
Rai 1	06.00-12.00	TG1:ECONOMY OF FRANCESCO
Rai 1	06.00-12.00	TG1:ELISABETTA II L'ADDIO
Rai 1	06.00-12.00	TG1:IL GIORNO DELLA FIDUCIA
Rai 1	06.00-12.00	TG1:IL NUOVO PARLAMENTO
Rai 1	06.00-12.00	TG1:LA MEMORIA DI TUTTI
Rai 1	06.00-12.00	TG1:S.MESSA IN RICORDO DELLE VITTIME...
Rai 1	06.00-12.00	TG1:VERSO IL NUOVO GOVERNO
Rai 1	06.00-12.00	TG1:ZELENSKY AL PARLAMENTO ITALIANO
Rai 1	06.00-12.00	TG1-CERIM.PRES.CANDIDATI DAVID DI DONATELLO
Rai 1	06.00-12.00	TG1-DIALOGO
Rai 1	06.00-12.00	TG1-EDIZIONE STRAORDINARIA
Rai 1	06.00-12.00	TG1-IL DISCORSO DI DRAGHI
Rai 1	06.00-12.00	TG1-IL GIORNO DELLA MEMORIA...
Rai 1	06.00-12.00	TG1-MATTINA (atl)
Rai 1	06.00-12.00	TG1-MATTINA ITALIA AL VOTO
Rai 1	06.00-12.00	TG1-MATTINA LE NEWS
Rai 1	06.00-12.00	TG1-MATTINA RASSEGNA STAMPA
Rai 1	06.00-12.00	TG1-PERSONE
Rai 1	06.00-12.00	TG1-SPECIALE
Rai 1	06.00-12.00	TG1-SPECIALE ELEZIONI
Rai 1	12.00-18.00	A SUA IMMAGINE
Rai 1	12.00-18.00	A SUA IMMAGINE SPECIALE

Elenco programmi art. 3 comma 2 Contratto di Servizio 2018-2022
(Fascia 06:00-24:00 - Periodo 1 gennaio - 31 dicembre 2022)

a - INFORMAZIONE GENERALE E APPROFONDIMENTI

Network	Fascia Oraria	Titolo Principale
Rai 1	12.00-18.00	ANN.FOND.POLIZIA DI STATO
Rai 1	12.00-18.00	BUONGIORNO BENESSERE ESTATE IL MEGLIO DI
Rai 1	12.00-18.00	CELEBR.GIORNATA INTERN.DONNA
Rai 1	12.00-18.00	CONSEGNA ONOR.CAV.DEL LAVORO
Rai 1	12.00-18.00	DICHIARAZIONI PRES.CONSIGLIO
Rai 1	12.00-18.00	GIORNATA DELLE FORZE ARMATE
Rai 1	12.00-18.00	INAUGURAZIONE ANNO GIUDIZIARIO
Rai 1	12.00-18.00	LA SPERANZA SOTTO ASSEDIO
Rai 1	12.00-18.00	PRES.LA SPERANZA SOTTO ASSEDIO
Rai 1	12.00-18.00	RAI PARLAMENTO SPECIALE SENATO
Rai 1	12.00-18.00	RAI PARLAMENTO TRIBUNA REFERENDUM (l.i.s.)
Rai 1	12.00-18.00	TG1
Rai 1	12.00-18.00	TG1:ANNIVER. DELLA LIBERAZIONE
Rai 1	12.00-18.00	TG1:CER.INSED.CAPO DELLO STATO
Rai 1	12.00-18.00	TG1:ELISABETTA II L'ADDIO
Rai 1	12.00-18.00	TG1:GIUBILEO DI PLATINO DELLA REGINA ELISABETTA
Rai 1	12.00-18.00	TG1:IL GIORNO DELLA FIDUCIA
Rai 1	12.00-18.00	TG1:IL GRIDO DELLA PACE
Rai 1	12.00-18.00	TG1:IL NUOVO PARLAMENTO
Rai 1	12.00-18.00	TG1:IL PAPA PER LA PACE
Rai 1	12.00-18.00	TG1:ITALIA AL VOTO
Rai 1	12.00-18.00	TG1:LE CITTA D'EUROPA PER LA PACE
Rai 1	12.00-18.00	TG1:OMAGGIO DI SUA SANTITA'...
Rai 1	12.00-18.00	TG1:S.MESSA IN RICORDO DELLE VITTIME...
Rai 1	12.00-18.00	TG1:VERSO IL GOVERNO
Rai 1	12.00-18.00	TG1:VERSO IL NUOVO GOVERNO
Rai 1	12.00-18.00	TG1-CERIM.PRES.CANDIDATI DAVID DI DONATELLO
Rai 1	12.00-18.00	TG1-DAVID SASSOLI L'OMAGGIO DEL PARLAMENTO EUROPEO
Rai 1	12.00-18.00	TG1-ECONOMIA
Rai 1	12.00-18.00	TG1-EDIZIONE STRAORDINARIA
Rai 1	12.00-18.00	TG1-IL DISCORSO DI DRAGHI
Rai 1	12.00-18.00	TG1-IL GIORNO DELLA MEMORIA...
Rai 1	12.00-18.00	TG1-LA DECISIONE DEL QUIRINALE
Rai 1	12.00-18.00	TG1-MOTORI
Rai 1	12.00-18.00	TG1-SPECIALE
Rai 1	12.00-18.00	TG1-VERSO IL QUIRINALE
Rai 1	12.00-18.00	TUTTI A SCUOLA (man)
Rai 1	18.00-24.00	A SUA IMMAGINE
Rai 1	18.00-24.00	A SUA IMMAGINE SPECIALE
Rai 1	18.00-24.00	ADDIO A BENEDETTO XVI
Rai 1	18.00-24.00	CONF.STAMPA PRES.CONSIGLIO
Rai 1	18.00-24.00	COSE NOSTRE
Rai 1	18.00-24.00	CRONACHE CRIMINALI
Rai 1	18.00-24.00	MESSAGGIO DEL PRESIDENTE
Rai 1	18.00-24.00	PAPA FRANCESCO E IL RACCONTO DEI VANGELI
Rai 1	18.00-24.00	PORTA A PORTA (pdi)
Rai 1	18.00-24.00	PORTA A PORTA ATTUALITA' DOPO IL CALCIO
Rai 1	18.00-24.00	PORTA A PORTA POLITICHE '22
Rai 1	18.00-24.00	PORTA A PORTA SPECIALE (pdi)
Rai 1	18.00-24.00	PORTA A PORTA-TG1 SPECIALE
Rai 1	18.00-24.00	PRES.COSE NOSTRE
Rai 1	18.00-24.00	PRES.PORTA A PORTA (pdi)
Rai 1	18.00-24.00	PRES.PORTA A PORTA ATTUALITA' DOPO IL CALCIO
Rai 1	18.00-24.00	PRES.PORTA A PORTA SPECIALE
Rai 1	18.00-24.00	PRES.TG1
Rai 1	18.00-24.00	PRES.UCRAINA,VERSO LA GUERRA?
Rai 1	18.00-24.00	PRES.VIA DELLE STORIE
Rai 1	18.00-24.00	SPECIALE TG1
Rai 1	18.00-24.00	TG1

Elenco programmi art. 3 comma 2 Contratto di Servizio 2018-2022
(Fascia 06:00-24:00 - Periodo 1 gennaio - 31 dicembre 2022)

a - INFORMAZIONE GENERALE E APPROFONDIMENTI

Network	Fascia Oraria	Titolo Principale
Rai 1	18.00-24.00	TG1:ALLUVIONE NELLE MARCHE
Rai 1	18.00-24.00	TG1:CRISI DI GOVERNO
Rai 1	18.00-24.00	TG1:ELISABETTA II L'ADDIO
Rai 1	18.00-24.00	TG1:GIUBILEO DI PLATINO DELLA REGINA ELISABETTA
Rai 1	18.00-24.00	TG1:IL PAPA PER LA PACE
Rai 1	18.00-24.00	TG1:LA FRANCIA AL VOTO
Rai 1	18.00-24.00	TG1:LE RICERCHE
Rai 1	18.00-24.00	TG1:MONSIEUR LE PRESIDENT
Rai 1	18.00-24.00	TG1:VERSO IL GOVERNO
Rai 1	18.00-24.00	TG1:VERSO IL NUOVO GOVERNO
Rai 1	18.00-24.00	TG1-DAVID SASSOLI L'OMAGGIO DEL PARLAMENTO EUROPEO
Rai 1	18.00-24.00	TG1-E' CRISI
Rai 1	18.00-24.00	TG1-EDIZIONE STRAORDINARIA
Rai 1	18.00-24.00	TG1-IL DISCORSO DI DRAGHI
Rai 1	18.00-24.00	TG1-LA DECISIONE DEL QUIRINALE
Rai 1	18.00-24.00	TG1-LA RESISTENZA
Rai 1	18.00-24.00	TG1-LA TRATTATIVA
Rai 1	18.00-24.00	TG1-L'ASSEDIO
Rai 1	18.00-24.00	TG1-L'INVASIONE
Rai 1	18.00-24.00	TG1-L'UNDICESIMO GIORNO
Rai 1	18.00-24.00	TG1-SPECIALE
Rai 1	18.00-24.00	TG1-TRAGEDIA SULLA MARMOLADA
Rai 1	18.00-24.00	TG1-UCRAINA,VERSO LA GUERRA?
Rai 1	18.00-24.00	TG1-UN MARE DI FANGO
Rai 1	18.00-24.00	TG1-VERSO IL QUIRINALE
Rai 1	18.00-24.00	THE BEAUTY OF FAMILY:FESTIVAL DELLE FAMIGLIE
Rai 1	18.00-24.00	TUTTI A SCUOLA (man)
Rai 1	18.00-24.00	TV7 (rtg)
Rai 1	18.00-24.00	VIA DELLE STORIE
Rai 1	18.00-24.00	VIAGGIO NELLA CHIESA DI FRANCESCO (rre)
Rai 1	18.00-24.00	VOLTI DEI VANGELI
Rai 1	18.00-24.00	VOLTI DEI VANGELI
Rai 2	06.00-12.00	24MM L'APPROFONDIMENTO
Rai 2	06.00-12.00	CENTRAL PARK WEST
Rai 2	06.00-12.00	CERIM.RESTITUZIONE BANDIERA ATLETI OLIMPICI E PARALIMPICI
Rai 2	06.00-12.00	CHECK-UP
Rai 2	06.00-12.00	CHIEDI CHI ERA GIOVANNI FALCONE
Rai 2	06.00-12.00	COSTA CONCORDIA CRONACA DI UN DISASTRO
Rai 2	06.00-12.00	FOCUS 24
Rai 2	06.00-12.00	FUTURO 24 VIAGGIO VERSO IL DOMANI
Rai 2	06.00-12.00	IL CONFRONTO
Rai 2	06.00-12.00	INAUGURAZIONE ANNO GIUDIZIARIO
Rai 2	06.00-12.00	IO,CARABINIERE
Rai 2	06.00-12.00	LE PAROLE DI
Rai 2	06.00-12.00	MATTINA 24
Rai 2	06.00-12.00	MOTORI24
Rai 2	06.00-12.00	OGGI IN PRIMA
Rai 2	06.00-12.00	ONOREVOLI CONFESSIONI
Rai 2	06.00-12.00	PROTESTANTESIMO
Rai 2	06.00-12.00	PROTESTANTESIMO SPECIALE
Rai 2	06.00-12.00	RAI NEWS
Rai 2	06.00-12.00	RAI PARLAMENTO MESSAGGI AUTOGESTITI
Rai 2	06.00-12.00	RAI PARLAMENTO PUNTO EUROPA
Rai 2	06.00-12.00	RAI PARLAMENTO SPECIALE CAMERA
Rai 2	06.00-12.00	RAI PARLAMENTO SPECIALE SENATO
Rai 2	06.00-12.00	REL.PRES.CORTE COSTITUZIONALE
Rai 2	06.00-12.00	RELAZ.GOVERN.BANCA D'ITALIA
Rai 2	06.00-12.00	SERGIO MARCHIONNE
Rai 2	06.00-12.00	SORGENTE DI VITA

Elenco programmi art. 3 comma 2 Contratto di Servizio 2018-2022
(Fascia 06:00-24:00 - Periodo 1 gennaio - 31 dicembre 2022)

a - INFORMAZIONE GENERALE E APPROFONDIMENTI

Network	Fascia Oraria	Titolo Principale
Rai 2	06.00-12.00	SPECIALE TG2
Rai 2	06.00-12.00	SPOTLIGHT
Rai 2	06.00-12.00	SULLA VIA DI DAMASCO
Rai 2	06.00-12.00	TANTA STRADA
Rai 2	06.00-12.00	TG2
Rai 2	06.00-12.00	TG2:CELEBRAZ.FESTA DEL LAVORO
Rai 2	06.00-12.00	TG2:DISCORSO PRESIDENTE CONSOB
Rai 2	06.00-12.00	TG2:GIUDIZIO PARIFICAZIONE RENDICONTO GENERALE DELLO STATC
Rai 2	06.00-12.00	TG2-DOSSIER
Rai 2	06.00-12.00	TG2-FLASH
Rai 2	06.00-12.00	TG2-ITALIA
Rai 2	06.00-12.00	TG2-SPECIALE ELEZIONI
Rai 2	06.00-12.00	TG2-STORIE
Rai 2	06.00-12.00	TUTTIFRUTTI
Rai 2	06.00-12.00	TUTTIFRUTTI D'ESTATE
Rai 2	12.00-18.00	CERIM.RESTITUZIONE BANDIERA ATLETI OLIMPICI E PARALIMPICI
Rai 2	12.00-18.00	CHECK-UP
Rai 2	12.00-18.00	ONOREVOLI CONFESSIONI
Rai 2	12.00-18.00	ORE 14
Rai 2	12.00-18.00	ORE 14 LIGHT
Rai 2	12.00-18.00	PREMIO CAMOMILLA-WOMEN FOR WOMEN AGAINST VIOLENCE
Rai 2	12.00-18.00	RAI PARLAMENTO QUESTION TIME
Rai 2	12.00-18.00	RAI PARLAMENTO SPECIALE
Rai 2	12.00-18.00	RAI PARLAMENTO SPECIALE CAMERA
Rai 2	12.00-18.00	RAI PARLAMENTO SPECIALE SENATO
Rai 2	12.00-18.00	RAI PARLAMENTO TELEGIORNALE
Rai 2	12.00-18.00	RAI PARLAMENTO TRIBUNA REFERENDUM
Rai 2	12.00-18.00	RAI PARLAMENTO TRIBUNA REFERENDUM (l.i.s.)
Rai 2	12.00-18.00	REL.PRES.CORTE COSTITUZIONALE
Rai 2	12.00-18.00	RELAZ.GOVERN.BANCA D'ITALIA
Rai 2	12.00-18.00	SPECIALE TG2
Rai 2	12.00-18.00	TG2
Rai 2	12.00-18.00	TG2 (l.i.s.)
Rai 2	12.00-18.00	TG2:CELEBRAZ.FESTA DEL LAVORO
Rai 2	12.00-18.00	TG2:DISCORSO PRESIDENTE CONSOB
Rai 2	12.00-18.00	TG2:GIUDIZIO PARIFICAZIONE RENDICONTO GENERALE DELLO STATC
Rai 2	12.00-18.00	TG2-COSTUME E SOCIETA'
Rai 2	12.00-18.00	TG2-DOSSIER
Rai 2	12.00-18.00	TG2-E...STATE CON COSTUME
Rai 2	12.00-18.00	TG2-FLASH
Rai 2	12.00-18.00	TG2-MEDICINA 33
Rai 2	12.00-18.00	TG2-MOTORI
Rai 2	12.00-18.00	TG2-MOTORI ESTATE
Rai 2	12.00-18.00	TG2-SPECIALE COMUNI AL VOTO
Rai 2	12.00-18.00	TG2-TUTTO IL BELLO CHE C'E'
Rai 2	18.00-24.00	ANNI 20 NOTTE
Rai 2	18.00-24.00	ANNI 20 NOTTE DI GUERRA
Rai 2	18.00-24.00	CHE C'E' DI NUOVO
Rai 2	18.00-24.00	COSTA CONCORDIA CRONACA DI UN DISASTRO
Rai 2	18.00-24.00	L'ITALIA CRIMINALE QUANDO LA CRONACA FA LA STORIA
Rai 2	18.00-24.00	MESSAGGIO DEL PRESIDENTE
Rai 2	18.00-24.00	ONOREVOLI CONFESSIONI
Rai 2	18.00-24.00	ORE 14 SPECIALE
Rai 2	18.00-24.00	PREMIO CAMOMILLA-WOMEN FOR WOMEN AGAINST VIOLENCE
Rai 2	18.00-24.00	PRES.ANNI 20 NOTTE
Rai 2	18.00-24.00	PRES.ANNI 20 NOTTE DI GUERRA
Rai 2	18.00-24.00	PRES.CHE C'E' DI NUOVO
Rai 2	18.00-24.00	PRES.COSTA CONCORDIA CRONACA DI UN DISASTRO
Rai 2	18.00-24.00	PRES.L'ITALIA CRIMINALE QUANDO LA CRONACA FA LA STORIA

Elenco programmi art. 3 comma 2 Contratto di Servizio 2018-2022
(Fascia 06:00-24:00 - Periodo 1 gennaio - 31 dicembre 2022)

a - INFORMAZIONE GENERALE E APPROFONDIMENTI

Network	Fascia Oraria	Titolo Principale
Rai 2	18.00-24.00	PRES.ORE 14 SPECIALE
Rai 2	18.00-24.00	PRES.RESTART
Rai 2	18.00-24.00	PRES.TG2
Rai 2	18.00-24.00	RAI PARLAMENTO ELEZIONI POLITICHE CONF.STAMPA (l.i.s.)
Rai 2	18.00-24.00	RAI PARLAMENTO ELEZIONI POLITICHE INTERVISTA (l.i.s.)
Rai 2	18.00-24.00	RAI PARLAMENTO SPECIALE
Rai 2	18.00-24.00	RAI PARLAMENTO SPECIALE CAMERA
Rai 2	18.00-24.00	RAI PARLAMENTO SPECIALE SENATO
Rai 2	18.00-24.00	RAI PARLAMENTO TELEGIORNALE
Rai 2	18.00-24.00	RAI PARLAMENTO TRIBUNA REFERENDUM
Rai 2	18.00-24.00	RAI PARLAMENTO TRIBUNA REFERENDUM (l.i.s.)
Rai 2	18.00-24.00	RESTART
Rai 2	18.00-24.00	SPECIALE TG2
Rai 2	18.00-24.00	TELETHON-CHECK UP SPECIALE
Rai 2	18.00-24.00	TG2
Rai 2	18.00-24.00	TG2 (l.i.s.)
Rai 2	18.00-24.00	TG2-DOSSIER
Rai 2	18.00-24.00	TG2-FLASH
Rai 2	18.00-24.00	TG2-POST
Rai 2	18.00-24.00	TG2-SPECIALE COMUNI AL VOTO
Rai 2	18.00-24.00	TG2-SPECIALE ELEZIONI
Rai 2	18.00-24.00	TG2-STORIE
Rai 3	06.00-12.00	24MM L'APPROFONDIMENTO
Rai 3	06.00-12.00	AGORA' (pdi)
Rai 3	06.00-12.00	AGORA' ESTATE
Rai 3	06.00-12.00	AGORA' ESTATE EXTRA
Rai 3	06.00-12.00	AGORA' EXTRA
Rai 3	06.00-12.00	AGORA' WEEKEND
Rai 3	06.00-12.00	AMARCORD (rtg)
Rai 3	06.00-12.00	AMERICA VS AMERICA
Rai 3	06.00-12.00	BUONGIORNO ITALIA (rtg)
Rai 3	06.00-12.00	CENTRAL PARK WEST
Rai 3	06.00-12.00	CHI LEGGE? VIAGGIO LUNGO IL...
Rai 3	06.00-12.00	ELISIR
Rai 3	06.00-12.00	ELISIR A GENTILE RICHIESTA
Rai 3	06.00-12.00	ELISIR LE STRENNE
Rai 3	06.00-12.00	FILO DIRETTO UCRAINA I GIORNI DEL CONFLITTO
Rai 3	06.00-12.00	FILO DIRETTO UCRAINA LE ORE DEL CONFLITTO
Rai 3	06.00-12.00	FILO DIRETTO UCRAINA RASSEGNA STAMPA
Rai 3	06.00-12.00	FOCUS 24
Rai 3	06.00-12.00	FUORI FUOCO (inc.)
Rai 3	06.00-12.00	FUTURO 24 VIAGGIO VERSO IL DOMANI
Rai 3	06.00-12.00	IL TG DELLE 8.00
Rai 3	06.00-12.00	IL TG FLASH
Rai 3	06.00-12.00	LA SICILIA RIVISITATA
Rai 3	06.00-12.00	MATTINA 24
Rai 3	06.00-12.00	MOTORI24
Rai 3	06.00-12.00	OGGI IN PRIMA
Rai 3	06.00-12.00	PETROLIO
Rai 3	06.00-12.00	PRES.AGORA'
Rai 3	06.00-12.00	PRES.AGORA' ESTATE
Rai 3	06.00-12.00	PRES.AGORA' WEEKEND
Rai 3	06.00-12.00	PRES.ELISIR
Rai 3	06.00-12.00	PRES.RASSEGNA STAMPA
Rai 3	06.00-12.00	PROTESTANTESIMO
Rai 3	06.00-12.00	PROTESTANTESIMO IL DIARIO
Rai 3	06.00-12.00	PROTESTANTESIMO SPECIALE
Rai 3	06.00-12.00	RAI NEWS
Rai 3	06.00-12.00	RAI NEWS IN DIRETTA

Elenco programmi art. 3 comma 2 Contratto di Servizio 2018-2022
(Fascia 06:00-24:00 - Periodo 1 gennaio - 31 dicembre 2022)

a - INFORMAZIONE GENERALE E APPROFONDIMENTI

Network	Fascia Oraria	Titolo Principale
Rai 3	06.00-12.00	RAI NEWS SPECIALE ELEZIONI
Rai 3	06.00-12.00	RAI PARLAMENTO MESSAGGI AUTOGESTITI REFERENDUM
Rai 3	06.00-12.00	RAI PARLAMENTO PUNTO EUROPA
Rai 3	06.00-12.00	RAI PARLAMENTO SPECIALE CAMERA
Rai 3	06.00-12.00	RAI PARLAMENTO SPECIALE SENATO
Rai 3	06.00-12.00	RAI PARLAMENTO TELEGIORNALE
Rai 3	06.00-12.00	RAI PARLAMENTO-ITALIANI NEL MONDO
Rai 3	06.00-12.00	RAI PARLAMENTO-ITALIANI NEL MONDO TRIBUNA
Rai 3	06.00-12.00	RASSEGNA STAMPA (atl)
Rai 3	06.00-12.00	RASSEGNA STAMPA MONDO
Rai 3	06.00-12.00	SORGENTE DI VITA
Rai 3	06.00-12.00	SPOTLIGHT
Rai 3	06.00-12.00	SULLA VIA DI DAMASCO
Rai 3	06.00-12.00	TG3
Rai 3	06.00-12.00	TG3-SPECIALE
Rai 3	06.00-12.00	TGR-BUONGIORNO REGIONE
Rai 3	06.00-12.00	TGR-GLI AMICI ANIMALI
Rai 3	06.00-12.00	TGR-OFFICINA ITALIA
Rai 3	06.00-12.00	TGR-PULIAMO IL MONDO
Rai 3	06.00-12.00	TGR-REGIONEUROPA
Rai 3	06.00-12.00	TGR-SPECIALE
Rai 3	06.00-12.00	TIMELINE (pdi)
Rai 3	06.00-12.00	TUTTIFRUTTI
Rai 3	06.00-12.00	TUTTIFRUTTI D'ESTATE
Rai 3	12.00-18.00	AGORA' ESTATE EXTRA
Rai 3	12.00-18.00	BLACK SAMURAI
Rai 3	12.00-18.00	CAINE
Rai 3	12.00-18.00	DIA 1991 PARLARE POCO APPARIRE MAI
Rai 3	12.00-18.00	ENIGMA (pdi)
Rai 3	12.00-18.00	FRONTIERE
Rai 3	12.00-18.00	FRONTIERE SPECIALE
Rai 3	12.00-18.00	IN CAMMINO (rre)
Rai 3	12.00-18.00	IN CAMMINO NEI LUOGHI DEL NATALE
Rai 3	12.00-18.00	L'ARTE DELLA FELICITA' (inc.)
Rai 3	12.00-18.00	L'IMPORTANZA DI INIZIARE DA UNO
Rai 3	12.00-18.00	L'ISOLA RITROVATA
Rai 3	12.00-18.00	L'ODISSEA (inc)
Rai 3	12.00-18.00	MEZZ'ORA IN PIU'
Rai 3	12.00-18.00	MEZZ'ORA IN PIU' IL MONDO CHE VERRA'
Rai 3	12.00-18.00	MEZZ'ORA IN PIU' IL MONDO CHE VERRA' SPECIALE
Rai 3	12.00-18.00	MEZZ'ORA IN PIU' SPECIALE
Rai 3	12.00-18.00	OSSI DI SEPPIA IL RUMORE DELLA MEMORIA
Rai 3	12.00-18.00	OSSI DI SEPPIA QUELLO CHE RICORDIAMO
Rai 3	12.00-18.00	PASSIONE (rre)
Rai 3	12.00-18.00	PRES.PRESA DIRETTA
Rai 3	12.00-18.00	PRES.RADICI L'ALTRA FACCIA...
Rai 3	12.00-18.00	PRES.REPORT
Rai 3	12.00-18.00	PRESA DIRETTA
Rai 3	12.00-18.00	QUESTION TIME (dpl)
Rai 3	12.00-18.00	RADICI L'ALTRA FACCIA...
Rai 3	12.00-18.00	RADUNO NAZIONALE ALPINI
Rai 3	12.00-18.00	RADUNO NAZIONALE BERSAGLIERI
Rai 3	12.00-18.00	RAI PARLAMENTO ELEZIONI POLITICHE CONFRONTO (l.i.s.)
Rai 3	12.00-18.00	RAI PARLAMENTO ELEZIONI POLITICHE-TAVOLA ROTONDA (l.i.s.)
Rai 3	12.00-18.00	RAI PARLAMENTO QUESTION TIME
Rai 3	12.00-18.00	RAI PARLAMENTO SPECIALE
Rai 3	12.00-18.00	RAI PARLAMENTO SPECIALE CAMERA
Rai 3	12.00-18.00	RAI PARLAMENTO SPECIALE SENATO
Rai 3	12.00-18.00	RAI PARLAMENTO SPECIALE SENATO (l.i.s.)

Elenco programmi art. 3 comma 2 Contratto di Servizio 2018-2022
(Fascia 06:00-24:00 - Periodo 1 gennaio - 31 dicembre 2022)

a - INFORMAZIONE GENERALE E APPROFONDIMENTI

Network	Fascia Oraria	Titolo Principale
Rai 3	12.00-18.00	RAI PARLAMENTO TELEGIORNALE
Rai 3	12.00-18.00	RAI PARLAMENTO TRIBUNA REFERENDUM (l.i.s.)
Rai 3	12.00-18.00	REBUS (pdi)
Rai 3	12.00-18.00	REBUS SPECIALE
Rai 3	12.00-18.00	REPORT
Rai 3	12.00-18.00	RIBELLI (inc)
Rai 3	12.00-18.00	SOYALISM
Rai 3	12.00-18.00	TENERAMENTE
Rai 3	12.00-18.00	TG3
Rai 3	12.00-18.00	TG3 (l.i.s.)
Rai 3	12.00-18.00	TG3-FUORI TG
Rai 3	12.00-18.00	TG3-FUORILINEA
Rai 3	12.00-18.00	TG3-PERSONE
Rai 3	12.00-18.00	TG3-PIXEL
Rai 3	12.00-18.00	TG3-SPECIALE
Rai 3	12.00-18.00	TG3-SPECIALE ELEZIONI AMMIN.
Rai 3	12.00-18.00	TGR
Rai 3	12.00-18.00	TGR-IL SETTIMANALE
Rai 3	12.00-18.00	TGR-IL SETTIMANALE ESTATE
Rai 3	12.00-18.00	TGR-LEONARDO
Rai 3	12.00-18.00	TGR-MEZZOGIORNO ITALIA
Rai 3	12.00-18.00	TGR-OFFICINA ITALIA
Rai 3	12.00-18.00	TGR-PIAZZA AFFARI
Rai 3	12.00-18.00	TGR-PULIAMO IL MONDO
Rai 3	12.00-18.00	TGR-REGIONEUROPA
Rai 3	12.00-18.00	TGR-SP.ELEZIONI COMUNALI
Rai 3	12.00-18.00	TGR-SPECIALE
Rai 3	12.00-18.00	VOLO ITAVIA 870
Rai 3	12.00-18.00	WHY ME
Rai 3	18.00-24.00	#CARTABIANCA
Rai 3	18.00-24.00	#CARTABIANCA SPECIALE
Rai 3	18.00-24.00	AFRAID OF FAILING
Rai 3	18.00-24.00	AGENDA DEL MONDO
Rai 3	18.00-24.00	AGORA' SPECIALE
Rai 3	18.00-24.00	AMORE CRIMINALE
Rai 3	18.00-24.00	CARO MARZIANO
Rai 3	18.00-24.00	CARO PRESIDENTE
Rai 3	18.00-24.00	CHE CI FACCIO QUI
Rai 3	18.00-24.00	CHE TEMPO CHE FA (atl)
Rai 3	18.00-24.00	CHE TEMPO CHE FA IN RICORDO DI EUGENIO SCALFARI
Rai 3	18.00-24.00	CHE TEMPO CHE FA RICORDA ANGELO GUGLIELMI
Rai 3	18.00-24.00	CHE TEMPO CHE FA RICORDA DAVID SASSOLI
Rai 3	18.00-24.00	CHIEDI CHI ERA GIOVANNI FALCONE
Rai 3	18.00-24.00	DILEMMI
Rai 3	18.00-24.00	DOTTORI IN CORSIA
Rai 3	18.00-24.00	FAME D'AMORE
Rai 3	18.00-24.00	FILOROSSO
Rai 3	18.00-24.00	FILOROSSO SPECIALE
Rai 3	18.00-24.00	FRONTIERE SPECIALE
Rai 3	18.00-24.00	IL CAVALLO E LA TORRE
Rai 3	18.00-24.00	IL FATTORE UMANO (inc)
Rai 3	18.00-24.00	IL TG DI MEZZANOTTE
Rai 3	18.00-24.00	INDOVINA CHI VIENE A CENA (inc)
Rai 3	18.00-24.00	INDOVINA CHI VIENE A CENA NEXT
Rai 3	18.00-24.00	INSIDER FACCIA A FACCIA CON IL CRIMINE
Rai 3	18.00-24.00	LA GRANDE SETE
Rai 3	18.00-24.00	L'ARTE DELLA FELICITA' (inc.)
Rai 3	18.00-24.00	LE PAROLE
Rai 3	18.00-24.00	LE PAROLE SPECIALE

Elenco programmi art. 3 comma 2 Contratto di Servizio 2018-2022
(Fascia 06:00-24:00 - Periodo 1 gennaio - 31 dicembre 2022)

a - INFORMAZIONE GENERALE E APPROFONDIMENTI

Network	Fascia Oraria	Titolo Principale
Rai 3	18.00-24.00	LEARNING TO SKATEBOARD IN A WARZONE
Rai 3	18.00-24.00	L'IMPORTANZA DI INIZIARE DA UNO
Rai 3	18.00-24.00	MESSAGGIO DEL PRESIDENTE (lis)
Rai 3	18.00-24.00	MEZZ'ORA IN PIU'
Rai 3	18.00-24.00	ORA TOCCA A NOI STORIA DI PIO LA TORRE
Rai 3	18.00-24.00	OSSI DI SEPPIA IL RUMORE DELLA MEMORIA
Rai 3	18.00-24.00	PRES.#CARTABIANCA
Rai 3	18.00-24.00	PRES.#CARTABIANCA SPECIALE
Rai 3	18.00-24.00	PRES.AGORA' SPECIALE
Rai 3	18.00-24.00	PRES.AMORE CRIMINALE
Rai 3	18.00-24.00	PRES.CHE TEMPO CHE FA (atl)
Rai 3	18.00-24.00	PRES.CHIEDI CHI ERA GIOVANNI FALCONE
Rai 3	18.00-24.00	PRES.FILOROSSO
Rai 3	18.00-24.00	PRES.FILOROSSO SPECIALE
Rai 3	18.00-24.00	PRES.LE PAROLE
Rai 3	18.00-24.00	PRES.LE PAROLE SPECIALE
Rai 3	18.00-24.00	PRES.PRESA DIRETTA
Rai 3	18.00-24.00	PRES.REPORT
Rai 3	18.00-24.00	PRES.UN GIORNO IN PRETURA
Rai 3	18.00-24.00	PRESA DIRETTA
Rai 3	18.00-24.00	RACCONTI CRIMINALI
Rai 3	18.00-24.00	RADUNO NAZIONALE ALPINI
Rai 3	18.00-24.00	RAI NEWS
Rai 3	18.00-24.00	RAI PARLAMENTO ELEZIONI POLITICHE CONF.STAMPA (l.i.s.)
Rai 3	18.00-24.00	RAI PARLAMENTO ELEZIONI POLITICHE INTERVISTA (l.i.s.)
Rai 3	18.00-24.00	RAI PARLAMENTO TRIBUNA REFERENDUM (l.i.s.)
Rai 3	18.00-24.00	REPORT
Rai 3	18.00-24.00	SOPRAVVISSUTE
Rai 3	18.00-24.00	SORGENTE DI VITA
Rai 3	18.00-24.00	TG3
Rai 3	18.00-24.00	TG3 (l.i.s.)
Rai 3	18.00-24.00	TG3-LINEANOTTE
Rai 3	18.00-24.00	TG3-MONDO
Rai 3	18.00-24.00	TG3-SPECIALE
Rai 3	18.00-24.00	TGR
Rai 3	18.00-24.00	TGR
Rai 3	18.00-24.00	TGR-SP.ELEZIONI COMUNALI
Rai 3	18.00-24.00	TGR-SPECIALE
Rai 3	18.00-24.00	TI HO VISTO NEGLI OCCHI-IL RAPIMENTO BULGARI CALISSONI
Rai 3	18.00-24.00	UN GIORNO IN PRETURA
Rai 3	18.00-24.00	UNA MATTINA D'AGOSTO

Elenco programmi art. 3 comma 2 Contratto di Servizio 2018-2022
(Fascia 06:00-24:00 - Periodo 1 gennaio - 31 dicembre 2022)

b - PROGRAMMI DI SERVIZIO

Network	Fascia Oraria	Titolo Principale
Rai 1	06.00-12.00	ANGELUS
Rai 1	06.00-12.00	APERTURA PORTA SANTA E S.MESSA
Rai 1	06.00-12.00	BENEDIZIONE URBI ET ORBI
Rai 1	06.00-12.00	BOLLETTINO VIABILITA'
Rai 1	06.00-12.00	CELEBRAZIONE S.FRANCESCO...
Rai 1	06.00-12.00	IL CAFFE' (trs)
Rai 1	06.00-12.00	IL CAFFE' DI RAIUNO
Rai 1	06.00-12.00	IL MEGLIO DI WEEKLY
Rai 1	06.00-12.00	L'OROSCOPO
Rai 1	06.00-12.00	METEO
Rai 1	06.00-12.00	PILLOLE CONTRO LA DISINFORMAZIONE
Rai 1	06.00-12.00	PRES.IL MEGLIO DI WEEKLY
Rai 1	06.00-12.00	PRES.STORIE ITALIANE
Rai 1	06.00-12.00	PRES.UNO MATTINA
Rai 1	06.00-12.00	PRES.UNO MATTINA IN FAMIGLIA
Rai 1	06.00-12.00	PRES.WEEKLY
Rai 1	06.00-12.00	RAI NEWS METEO
Rai 1	06.00-12.00	S.MESSA CELEBRATA DAL PAPA
Rai 1	06.00-12.00	SANTA MESSA
Rai 1	06.00-12.00	SANTA MESSA DI NATALE
Rai 1	06.00-12.00	SANTA MESSA DI PASQUA
Rai 1	06.00-12.00	SANTA MESSA DOMENICA DELLE PALME
Rai 1	06.00-12.00	STORIE ITALIANE (trs)
Rai 1	06.00-12.00	STORIE ITALIANE SPECIALE (trs)
Rai 1	06.00-12.00	TELETHON (trs)
Rai 1	06.00-12.00	TG1:CERIM.DI CANONIZZAZIONE...
Rai 1	06.00-12.00	TG1:FUNERALI DI DAVID SASSOLI
Rai 1	06.00-12.00	TG1:FUNERALI DI PIERO ANGELA
Rai 1	06.00-12.00	TG1:FUNERALI DI ROBERTO MARONI
Rai 1	06.00-12.00	TG1:FUNERALI DI FRANCO FRATTINI
Rai 1	06.00-12.00	TG1:MARE NOSTRUM INCONTRO DEI VESCOVI E DEI SINDACI..
Rai 1	06.00-12.00	TG1:S.MESSA CELEBRATA DAL PAPA
Rai 1	06.00-12.00	TG1:SANTA MESSA PRESIEDUTA DA SUA SANTITA'
Rai 1	06.00-12.00	UNO MATTINA (trs)
Rai 1	06.00-12.00	UNO MATTINA ESTATE (trs)
Rai 1	06.00-12.00	UNO MATTINA ESTATE PIU'
Rai 1	06.00-12.00	UNO MATTINA IN FAMIGLIA
Rai 1	06.00-12.00	UNO MATTINA SPECIALE (trs)
Rai 1	06.00-12.00	UNO MATTINA SPECIALE SANREMO
Rai 1	06.00-12.00	WEEKLY
Rai 1	12.00-18.00	ANGELUS
Rai 1	12.00-18.00	APERTURA PORTA SANTA E S.MESSA
Rai 1	12.00-18.00	BENEDIZIONE URBI ET ORBI
Rai 1	12.00-18.00	BOLLETTINO VIABILITA'
Rai 1	12.00-18.00	CON IL CUORE NEL NOME DI FRANCESCO
Rai 1	12.00-18.00	METEO
Rai 1	12.00-18.00	PILLOLE CONTRO LA DISINFORMAZIONE
Rai 1	12.00-18.00	PRES.TELETHON
Rai 1	12.00-18.00	RAI NEWS METEO
Rai 1	12.00-18.00	SANTA MESSA DI PASQUA
Rai 1	12.00-18.00	STORIE ITALIANE (trs)
Rai 1	12.00-18.00	SUA SANTITA' RECITA IL REGINA.
Rai 1	12.00-18.00	TELETHON (trs)
Rai 1	12.00-18.00	TG1:CERIM.DI CANONIZZAZIONE...
Rai 1	12.00-18.00	TG1:FUNERALI DI DAVID SASSOLI
Rai 1	12.00-18.00	TG1:FUNERALI DI MONICA VITTI
Rai 1	12.00-18.00	TG1:FUNERALI DI PIERO ANGELA
Rai 1	12.00-18.00	TG1:FUNERALI DI FRANCO FRATTINI

Elenco programmi art. 3 comma 2 Contratto di Servizio 2018-2022
(Fascia 06:00-24:00 - Periodo 1 gennaio - 31 dicembre 2022)

b - PROGRAMMI DI SERVIZIO

Network	Fascia Oraria	Titolo Principale
Rai 1	12.00-18.00	TG1:MARE NOSTRUM INCONTRO DEI VESCOVI E DEI SINDACI..
Rai 1	12.00-18.00	TG1:SANTA MESSA PRESIEDUTA DA SUA SANTITA'
Rai 1	12.00-18.00	UNO MATTINA ESTATE (trs)
Rai 1	18.00-24.00	AZZURRO SHOCKING
Rai 1	18.00-24.00	CODICE
Rai 1	18.00-24.00	CON IL CUORE NEL NOME DI FRANCESCO
Rai 1	18.00-24.00	METEO
Rai 1	18.00-24.00	PRES.AZZURRO SHOCKING
Rai 1	18.00-24.00	PRES.CON IL CUORE NEL NOME DI FRANCESCO
Rai 1	18.00-24.00	RITO DELLA VIA CRUCIS
Rai 1	18.00-24.00	SANTA MESSA DI NATALE
Rai 1	18.00-24.00	TG1:SANTA MESSA PRESIEDUTA DA SUA SANTITA'
Rai 2	06.00-12.00	BOLLETTINO VIABILITA'
Rai 2	06.00-12.00	BRENNERO IL LINK
Rai 2	06.00-12.00	CULTO DELLA PENTECOSTE (sms)
Rai 2	06.00-12.00	E ALLORA DAI!
Rai 2	06.00-12.00	I FATTI VOSTRI (trs)
Rai 2	06.00-12.00	I FATTI VOSTRI SPECIALE
Rai 2	06.00-12.00	LA RISPOSTA GIUSTA
Rai 2	06.00-12.00	METEO 2
Rai 2	06.00-12.00	PILLOLE CONTRO LA DISINFORMAZIONE
Rai 2	06.00-12.00	RAI NEWS METEO
Rai 2	06.00-12.00	TELETHON (trs)
Rai 2	12.00-18.00	I FATTI VOSTRI (trs)
Rai 2	12.00-18.00	I FATTI VOSTRI SPECIALE
Rai 2	12.00-18.00	LA PARTITA PER LA PACE
Rai 2	12.00-18.00	METEO 2
Rai 2	12.00-18.00	PILLOLE CONTRO LA DISINFORMAZIONE
Rai 2	12.00-18.00	TELETHON (trs)
Rai 2	18.00-24.00	AZZURRO SHOCKING
Rai 2	18.00-24.00	LA PARTITA DEL CUORE (trs)
Rai 2	18.00-24.00	LA PARTITA PER LA PACE
Rai 2	18.00-24.00	METEO 2
Rai 2	18.00-24.00	PILLOLE CONTRO LA DISINFORMAZIONE
Rai 2	18.00-24.00	RAI NEWS METEO
Rai 2	18.00-24.00	TELETHON (trs)
Rai 3	06.00-12.00	BOLLETTINO VIABILITA'
Rai 3	06.00-12.00	CULTO DI NATALE (sms)
Rai 3	06.00-12.00	CULTO EVANGELICO (sms)
Rai 3	06.00-12.00	METEO 3
Rai 3	06.00-12.00	MI MANDA RAITRE (trs)
Rai 3	06.00-12.00	MI MANDA RAITRE EXTRA
Rai 3	06.00-12.00	MI MANDA RAITRE IN FESTA
Rai 3	06.00-12.00	PILLOLE CONTRO LA DISINFORMAZIONE
Rai 3	06.00-12.00	PRES.MI MANDA RAITRE (trs)
Rai 3	06.00-12.00	PROGRAMMI DELL'ACCESSO
Rai 3	06.00-12.00	RAI NEWS METEO
Rai 3	06.00-12.00	RAI PARLAMENTO SPAZIOLIBERO
Rai 3	06.00-12.00	TGR-ESTOVEST
Rai 3	12.00-18.00	CHI L'HA VISTO SPECIALE?
Rai 3	12.00-18.00	IL POSTO GIUSTO
Rai 3	12.00-18.00	INVITO ALLA LETTURA MEDIA LITERACY CONTRO LA DISINFOF
Rai 3	12.00-18.00	METEO 3
Rai 3	12.00-18.00	PILLOLE CONTRO LA DISINFORMAZIONE
Rai 3	12.00-18.00	PRES.IL POSTO GIUSTO
Rai 3	12.00-18.00	RAI PARLAMENTO SPAZIOLIBERO
Rai 3	12.00-18.00	TELETHON (trs)
Rai 3	12.00-18.00	TGR METEO
Rai 3	12.00-18.00	TGR-MEDITERRANEO

Elenco programmi art. 3 comma 2 Contratto di Servizio 2018-2022
(Fascia 06:00-24:00 - Periodo 1 gennaio - 31 dicembre 2022)

b - PROGRAMMI DI SERVIZIO

Network	Fascia Oraria	Titolo Principale
Rai 3	18.00-24.00	CHI L'HA VISTO ?
Rai 3	18.00-24.00	CHI L'HA VISTO SPECIALE?
Rai 3	18.00-24.00	IL POSTO GIUSTO
Rai 3	18.00-24.00	ILLUMINATE
Rai 3	18.00-24.00	METEO 3
Rai 3	18.00-24.00	PILLOLE CONTRO LA DISINFORMAZIONE
Rai 3	18.00-24.00	PRES.CHI L'HA VISTO
Rai 3	18.00-24.00	PRES.CHI L'HA VISTO SPECIALE
Rai 3	18.00-24.00	RAI NEWS METEO
Rai 3	18.00-24.00	TGR METEO

Elenco programmi art. 3 comma 2 Contratto di Servizio 2018-2022
(Fascia 06:00-24:00 - Periodo 1 gennaio - 31 dicembre 2022)

c - PROGRAMMI CULTURALI E DI INTRATTENIMENTO

Network	Fascia Oraria	Titolo Principale
Rai 1	06.00-12.00	LINEA VERDE START
Rai 1	06.00-12.00	AR DI COSTANTINO D'ORAZIO
Rai 1	06.00-12.00	AZZURRO STORIE DI MARE
Rai 1	06.00-12.00	CAMPER (vgg)
Rai 1	06.00-12.00	CAMPER...AL SOLE
Rai 1	06.00-12.00	CONCERTO DI NATALE
Rai 1	06.00-12.00	EVOLUZIONE TERRA
Rai 1	06.00-12.00	IL PROVINCIALE (vgg)
Rai 1	06.00-12.00	IN SCENA (ant)
Rai 1	06.00-12.00	LE VACANZE DI CAMPER (vgg)
Rai 1	06.00-12.00	LINEA BIANCA (sca)
Rai 1	06.00-12.00	LINEA BLU
Rai 1	06.00-12.00	LINEA VERDE ESTATE
Rai 1	06.00-12.00	LINEA VERDE EXPLORA
Rai 1	06.00-12.00	LINEA VERDE LIFE
Rai 1	06.00-12.00	LINEA VERDE SENTIERI
Rai 1	06.00-12.00	LINEA VERDE SPECIALE
Rai 1	06.00-12.00	LINEA VERDE START
Rai 1	06.00-12.00	LINEA VERDE STORIE
Rai 1	06.00-12.00	LINEA VERDE TOUR
Rai 1	06.00-12.00	LINK LINEA VERDE
Rai 1	06.00-12.00	LO ZECCHINO DI NATALE
Rai 1	06.00-12.00	MA CHE MU...
Rai 1	06.00-12.00	PAESI CHE VAI... (sla)
Rai 1	06.00-12.00	PASSAGGIO A NORD OVEST (sca)
Rai 1	06.00-12.00	PRES.AZZURRO STORIE DI MARE
Rai 1	06.00-12.00	PRES.CAMPER
Rai 1	06.00-12.00	PRES.LINEA BLU
Rai 1	06.00-12.00	PRES.LINEA VERDE
Rai 1	06.00-12.00	PRES.LINEA VERDE ESTATE
Rai 1	06.00-12.00	PRES.LINEA VERDE SPECIALE
Rai 1	06.00-12.00	SENATO & CULTURA
Rai 1	06.00-12.00	WILD ITALY 6
Rai 1	12.00-18.00	ASPETTANDO BORIS GODUNOV
Rai 1	12.00-18.00	BILLY (rtg)
Rai 1	12.00-18.00	CAMPER (vgg)
Rai 1	12.00-18.00	CAMPER...AL SOLE
Rai 1	12.00-18.00	CONCERTO DI CAPODANNO
Rai 1	12.00-18.00	CONCERTO DI NATALE
Rai 1	12.00-18.00	EUROVISION SONG CONTEST JUNIOR
Rai 1	12.00-18.00	IL MEGLIO DI LINEA VERDE ESTATE
Rai 1	12.00-18.00	IL PROVINCIALE (vgg)
Rai 1	12.00-18.00	LE VACANZE DI CAMPER (vgg)
Rai 1	12.00-18.00	LINEA BIANCA (sca)
Rai 1	12.00-18.00	LINEA BLU
Rai 1	12.00-18.00	LINEA VERDE
Rai 1	12.00-18.00	LINEA VERDE DISCOVERY
Rai 1	12.00-18.00	LINEA VERDE ESTATE
Rai 1	12.00-18.00	LINEA VERDE EXPLORA
Rai 1	12.00-18.00	LINEA VERDE LIFE
Rai 1	12.00-18.00	LINEA VERDE LIFE IL MEGLIO
Rai 1	12.00-18.00	LINEA VERDE SENTIERI
Rai 1	12.00-18.00	LINEA VERDE SPECIALE
Rai 1	12.00-18.00	LINEA VERDE START
Rai 1	12.00-18.00	LINEA VERDE STORIE
Rai 1	12.00-18.00	LINEA VERDE TOUR
Rai 1	12.00-18.00	LINK LINEA VERDE
Rai 1	12.00-18.00	PASSAGGIO A NORD OVEST (sca)

Elenco programmi art. 3 comma 2 Contratto di Servizio 2018-2022
(Fascia 06:00-24:00 - Periodo 1 gennaio - 31 dicembre 2022)

c - PROGRAMMI CULTURALI E DI INTRATTENIMENTO

Network	Fascia Oraria	Titolo Principale
Rai 1	12.00-18.00	PRES.IL MEGLIO DI LINEA VERDE ESTATE
Rai 1	12.00-18.00	PRES.LINEA BIANCA
Rai 1	12.00-18.00	PRES.LINEA BLU
Rai 1	12.00-18.00	PRES.LINEA VERDE
Rai 1	12.00-18.00	PRES.LINEA VERDE DISCOVERY
Rai 1	12.00-18.00	PRES.LINEA VERDE ESTATE
Rai 1	12.00-18.00	PRES.LINEA VERDE LIFE
Rai 1	12.00-18.00	PRES.LINEA VERDE SPECIALE
Rai 1	12.00-18.00	PRES.LINEA VERDE TOUR
Rai 1	12.00-18.00	PRES.PASSAGGIO A NORD OVEST
Rai 1	12.00-18.00	RATZINGER LA ROCCIA DI DIO
Rai 1	12.00-18.00	SENATO & CULTURA
Rai 1	12.00-18.00	TIM MUSIC AWARDS SPECIALE
Rai 1	12.00-18.00	UNA VOCE PER PADRE PIO
Rai 1	18.00-24.00	72^ FESTIVAL DI SANREMO
Rai 1	18.00-24.00	ANT.TIM MUSIC AWARDS
Rai 1	18.00-24.00	ARENA SUZUKI '60 '70 '80 E...'90
Rai 1	18.00-24.00	ARENA SUZUKI '60 '70 '80 E...'90 SOTTO LE STELLE
Rai 1	18.00-24.00	ASPETTANDO BORIS GODUNOV
Rai 1	18.00-24.00	BETLEMME LE NOTE DEL NATALE
Rai 1	18.00-24.00	BORIS GODUNOV
Rai 1	18.00-24.00	CAMILLERI RACCONTA MONTALBANO
Rai 1	18.00-24.00	CONC.ANN.COSTITUZIONE REPUB.
Rai 1	18.00-24.00	CONCERTO DI PASQUA (con)
Rai 1	18.00-24.00	CONTRIBUTO BENIGNI
Rai 1	18.00-24.00	DALLARENA LUCIO
Rai 1	18.00-24.00	DANZA CON ME ROBERTO BOLLE
Rai 1	18.00-24.00	DREAMS ROAD (vgg)
Rai 1	18.00-24.00	EUROVISION SONG CONTEST (smu)
Rai 1	18.00-24.00	EUROVISION SONG CONTEST JUNIOR
Rai 1	18.00-24.00	GIANNI MORANDI IL CANTO DEGLI ITALIANI
Rai 1	18.00-24.00	GIGI UNO COME TE 30 ANNI INSIEME
Rai 1	18.00-24.00	I NOSTRI ANGELI
Rai 1	18.00-24.00	IL CORAGGIO DI ESSERE FRANCO
Rai 1	18.00-24.00	IL MONDO CON GLI OCCHI DI OVERLAND
Rai 1	18.00-24.00	IL VOLO TRIBUTO A ENNIO MORRICONE
Rai 1	18.00-24.00	LA NOTTE DELLA TARANTA
Rai 1	18.00-24.00	LE VIE DELL'AMICIZIA...
Rai 1	18.00-24.00	MEMORIES (sla)
Rai 1	18.00-24.00	MERAVIGLIE LA PENISOLA DEI TESORI
Rai 1	18.00-24.00	MERAVIGLIE STELLE D'EUROPA
Rai 1	18.00-24.00	O ANCHE NO! SPECIALE
Rai 1	18.00-24.00	OVERLAND 22
Rai 1	18.00-24.00	PAOLO ROSSI UN CAMPIONE E' UN SOGNATORE CHE...
Rai 1	18.00-24.00	PREMIO BIAGIO AGNES
Rai 1	18.00-24.00	PREMIO MARISA BELLISARIO
Rai 1	18.00-24.00	PRES.DALLARENA LUCIO
Rai 1	18.00-24.00	PRES.DANZA CON ME ROBERTO BOLLE
Rai 1	18.00-24.00	PRES.EUROVISION SONG CONTEST
Rai 1	18.00-24.00	PRES.GIGI UNO COME TE 30 ANNI INSIEME
Rai 1	18.00-24.00	PRES.IL CORAGGIO DI ESSERE FRANCO
Rai 1	18.00-24.00	PRES.IL VOLO TRIBUTO A ENNIO MORRICONE
Rai 1	18.00-24.00	PRES.LA NOTTE DELLA TARANTA
Rai 1	18.00-24.00	PRES.SANREMO 2022 DIETROFESTIVAL
Rai 1	18.00-24.00	PRES.SOPHIA!
Rai 1	18.00-24.00	PRES.TECHETECHETE' (pmg)
Rai 1	18.00-24.00	PRES.TIM MUSIC AWARDS
Rai 1	18.00-24.00	PRES.ULISSE IL PIACERE...
Rai 1	18.00-24.00	PRES.UNA VOCE PER PADRE PIO

Elenco programmi art. 3 comma 2 Contratto di Servizio 2018-2022
(Fascia 06:00-24:00 - Periodo 1 gennaio - 31 dicembre 2022)

c - PROGRAMMI CULTURALI E DI INTRATTENIMENTO

Network	Fascia Oraria	Titolo Principale
Rai 1	18.00-24.00	PRIMA FESTIVAL
Rai 1	18.00-24.00	SANREMO 2022 DIETROFESTIVAL
Rai 1	18.00-24.00	SANREMO 72 IL FESTIVAL DA DOVE NON L'AVETE MAI VISTO
Rai 1	18.00-24.00	SANREMO GIOVANI
Rai 1	18.00-24.00	SANREMO START
Rai 1	18.00-24.00	SOPHIA!
Rai 1	18.00-24.00	STANOTTE A MILANO
Rai 1	18.00-24.00	SUPER QUARK
Rai 1	18.00-24.00	SUPER QUARK NATURA
Rai 1	18.00-24.00	SUPER QUARK PROSSIMAMENTE
Rai 1	18.00-24.00	TECHETECHETE' (pmg)
Rai 1	18.00-24.00	TIM MUSIC AWARDS
Rai 1	18.00-24.00	TIM MUSIC AWARDS SPECIALE
Rai 1	18.00-24.00	ULISSE IL PIACERE DELLA...
Rai 1	18.00-24.00	ULISSE IL PIACERE DELLA...PROSSIMAMENTE
Rai 1	18.00-24.00	UNA VOCE PER PADRE PIO
Rai 2	06.00-12.00	ACROSS INDIA
Rai 2	06.00-12.00	AR DI COSTANTINO D'ORAZIO
Rai 2	06.00-12.00	ARABIAN INFERNO
Rai 2	06.00-12.00	BELLISSIMA ITALIA A CACCIA DI SAPORI
Rai 2	06.00-12.00	CI VUOLE UN FIORE-ITALIAN GREEN
Rai 2	06.00-12.00	CUCINA AD ALTA QUOTA
Rai 2	06.00-12.00	DREAMS ROAD (vgg)
Rai 2	06.00-12.00	EAT PARADE
Rai 2	06.00-12.00	IGIGANTI
Rai 2	06.00-12.00	IL NOSTRO EDUARDO
Rai 2	06.00-12.00	IL PROVINCIALE (vgg)
Rai 2	06.00-12.00	IL TEMPIO DELLA VELOCITA'
Rai 2	06.00-12.00	IN SCENA (ant)
Rai 2	06.00-12.00	INTO THE BLUE
Rai 2	06.00-12.00	ITALIAN GREEN VIAGGIO NELL'ITALIA SOSTENIBILE
Rai 2	06.00-12.00	LA VIA DEI LIBRI
Rai 2	06.00-12.00	LA VOGLIA MATTA DI VIVERE
Rai 2	06.00-12.00	LOST CITIES LE CITTA' SENZA TEMPO
Rai 2	06.00-12.00	LUNGO IL FIUME ROSSO
Rai 2	06.00-12.00	MA CHE MU...
Rai 2	06.00-12.00	MARCELLO MASTROIANNI L'ITALIANO IDEALE
Rai 2	06.00-12.00	MEDITERRANEO LA VITA SOTTO ASSEDIO
Rai 2	06.00-12.00	O ANCHE NO
Rai 2	06.00-12.00	PLAY DIGITAL
Rai 2	06.00-12.00	PROFESSIONE FUTURO
Rai 2	06.00-12.00	PROGETTO SCIENZA NEWTON
Rai 2	06.00-12.00	PROGETTO SCIENZA STEM
Rai 2	06.00-12.00	SICILY JASS
Rai 2	06.00-12.00	STAR BENE (sca)
Rai 2	06.00-12.00	STREHLER COM'E' LA NOTTE?
Rai 2	06.00-12.00	TONICA
Rai 2	06.00-12.00	UNO NESSUNO CENTO NINO
Rai 2	06.00-12.00	VITTI D'ARTE,VITTI D'AMORE
Rai 2	06.00-12.00	WILD AUSTRALIA
Rai 2	12.00-18.00	BELLISSIMA ITALIA
Rai 2	12.00-18.00	BELLISSIMA ITALIA A CACCIA DI SAPORI
Rai 2	12.00-18.00	CONCERTO DI CAPODANNO
Rai 2	12.00-18.00	CORPO DI BALLO L'AVVENTURA DI GISELLE ALLA SCALA
Rai 2	12.00-18.00	DA AOSTA AI 4MILA
Rai 2	12.00-18.00	DONNAVVENTURA VIAGGIO A ORIENTE
Rai 2	12.00-18.00	EAT PARADE
Rai 2	12.00-18.00	EUROVISION STORY
Rai 2	12.00-18.00	GENERAZIONE Z

Elenco programmi art. 3 comma 2 Contratto di Servizio 2018-2022
(Fascia 06:00-24:00 - Periodo 1 gennaio - 31 dicembre 2022)

c - PROGRAMMI CULTURALI E DI INTRATTENIMENTO

Network	Fascia Oraria	Titolo Principale
Rai 2	12.00-18.00	IL PROVINCIALE (vgg)
Rai 2	12.00-18.00	MOMPRACEM
Rai 2	12.00-18.00	PLAY DIGITAL
Rai 2	12.00-18.00	PRES.GENERAZIONE Z
Rai 2	12.00-18.00	PRES.IL PROVINCIALE
Rai 2	12.00-18.00	PRES.MOMPRACEM
Rai 2	12.00-18.00	RACCONTI DI BELLISSIMA ITALIA A CACCIA DI SAPORI
Rai 2	12.00-18.00	REGATA ANTICHE REPUBBLICHE...
Rai 2	12.00-18.00	STOP AND GO
Rai 2	12.00-18.00	TG2-SI,VIAGGIARE
Rai 2	12.00-18.00	TG2-WEEKEND
Rai 2	12.00-18.00	TG2-WEEKEND ESTATE
Rai 2	12.00-18.00	TV RAIDER LE STORIE DI DONNAVVENTURA
Rai 2	12.00-18.00	VENEZIA:REGATA STORICA
Rai 2	12.00-18.00	WILD ITALY 3-IL MARE
Rai 2	12.00-18.00	WILD ITALY 4
Rai 2	12.00-18.00	WILD ITALY 5
Rai 2	12.00-18.00	WILD ITALY 6
Rai 2	18.00-24.00	BELLISSIMA ITALIA
Rai 2	18.00-24.00	CANTACIELO FESTIVAL DELLA CANZONE DELL'ANIMA
Rai 2	18.00-24.00	ENNIO MORRICONE,ARTISTA SENZA TEMPO
Rai 2	18.00-24.00	EUROVISION STORY
Rai 2	18.00-24.00	GILLES VILLENEUVE L'AVIATORE
Rai 2	18.00-24.00	IL MYTHONAUTA
Rai 2	18.00-24.00	IL PROVINCIALE (vgg)
Rai 2	18.00-24.00	IL TEMPIO DELLA VELOCITA'
Rai 2	18.00-24.00	KALIPE' A PASSO D'UOMO
Rai 2	18.00-24.00	LA VOGLIA MATTA DI VIVERE
Rai 2	18.00-24.00	LE DONNE NEI LAGER NAZISTI
Rai 2	18.00-24.00	LET'S PLAY!
Rai 2	18.00-24.00	MEDITERRANEO LA VITA SOTTO ASSEDIO
Rai 2	18.00-24.00	MUSICULTURA
Rai 2	18.00-24.00	O ANCHE NO
Rai 2	18.00-24.00	O ANCHE NO! SPECIALE
Rai 2	18.00-24.00	PORTO RUBINO
Rai 2	18.00-24.00	PRES.IL TEMPIO DELLA VELOCITA'
Rai 2	18.00-24.00	PRES.KALIPE' A PASSO D'UOMO
Rai 2	18.00-24.00	PRES.LA VOGLIA MATTA DI VIVERE
Rai 2	18.00-24.00	PRES.SOGNI DI GRANDE NORD
Rai 2	18.00-24.00	PRES.TIM SUMMER HITS
Rai 2	18.00-24.00	PRES.TIM SUMMER HITS BEST OF
Rai 2	18.00-24.00	PRES.TONICA
Rai 2	18.00-24.00	PRES.TUTTO IN UN TEMPO PICCOLO-QUEEN LEAR
Rai 2	18.00-24.00	PROCIDA CAPITALE DELLA CULTURA 2022
Rai 2	18.00-24.00	QUEEN LEAR
Rai 2	18.00-24.00	REGATA ANTICHE REPUBBLICHE...
Rai 2	18.00-24.00	SOGNI DI GRANDE NORD
Rai 2	18.00-24.00	STOP AND GO
Rai 2	18.00-24.00	TIM SUMMER HITS
Rai 2	18.00-24.00	TIM SUMMER HITS BEST OF
Rai 2	18.00-24.00	TIM SUMMER HITS BUONANOTTE
Rai 2	18.00-24.00	TUTTO IN UN TEMPO PICCOLO
Rai 2	18.00-24.00	VENEZIA:REGATA STORICA
Rai 2	18.00-24.00	VITALIA-ALLE ORIGINI DELLA FESTA
Rai 2	18.00-24.00	VITTI D'ARTE,VITTI D'AMORE
Rai 3	06.00-12.00	ANNA PIAGGI UNA VISIONARIA NELLA MODA
Rai 3	06.00-12.00	AR DI COSTANTINO D'ORAZIO
Rai 3	06.00-12.00	CINECITTA' LA FABBRICA DEI SOGNI
Rai 3	06.00-12.00	CUCINA AD ALTA QUOTA

Elenco programmi art. 3 comma 2 Contratto di Servizio 2018-2022
(Fascia 06:00-24:00 - Periodo 1 gennaio - 31 dicembre 2022)

c - PROGRAMMI CULTURALI E DI INTRATTENIMENTO

Network	Fascia Oraria	Titolo Principale
Rai 3	06.00-12.00	DANTE FERRETTI:SCENOGRAFO...
Rai 3	06.00-12.00	DI LA' DAL FIUME E TRA GLI ALBERI
Rai 3	06.00-12.00	FIGU ALBUM DI PERSONE...
Rai 3	06.00-12.00	FOSCO MARAINI IL MIRAMONDO
Rai 3	06.00-12.00	GENOVA:SALONE NAUTICO
Rai 3	06.00-12.00	GEO (sca)
Rai 3	06.00-12.00	HOMEMOVIES ARCHIVIO 100
Rai 3	06.00-12.00	IL CARNEVALE DI VIAREGGIO
Rai 3	06.00-12.00	IL MEGLIO DI O ANCHE NO
Rai 3	06.00-12.00	IN SCENA (ant)
Rai 3	06.00-12.00	INCONTRO CON...(sla)
Rai 3	06.00-12.00	LA MIA AMICA GENIALE
Rai 3	06.00-12.00	LA PIETA' DI NOVEMBRE (psa)
Rai 3	06.00-12.00	LA VIA DEI LIBRI
Rai 3	06.00-12.00	LABORATORIO TEATRALE DI LUCA RONCONI
Rai 3	06.00-12.00	LE PAROLE PER DIRLO
Rai 3	06.00-12.00	LIBRO E MOSCHETTO
Rai 3	06.00-12.00	MA CHE MU...
Rai 3	06.00-12.00	MARCELLO MASTROIANNI L'ITALIANO IDEALE
Rai 3	06.00-12.00	MINI RITRATTI
Rai 3	06.00-12.00	NELLA TERRA DI DON CHISCIOTTE
Rai 3	06.00-12.00	O ANCHE NO
Rai 3	06.00-12.00	O ANCHE NO ESTATE
Rai 3	06.00-12.00	PLAKAT LA NASCITA DELLA PUBBLICITA' MODERNA
Rai 3	06.00-12.00	PRANZO DI NATALE (cts)
Rai 3	06.00-12.00	PROGETTO SCIENZA STORIE DELLA SCIENZA
Rai 3	06.00-12.00	SENATO & CULTURA
Rai 3	06.00-12.00	SETTIMO GIORNO (sla)
Rai 3	06.00-12.00	SOGNI,SESSO E CUORI INFRANTI
Rai 3	06.00-12.00	STORIA DELLE NOSTRE CITTA'
Rai 3	06.00-12.00	TGR-BELLITALIA
Rai 3	06.00-12.00	VIAGGIO NELLA VALLE DEL PO
Rai 3	06.00-12.00	WENDERS/BERTOLUCCI UNA...
Rai 3	12.00-18.00	#MAESTRI
Rai 3	12.00-18.00	1^ MAGGIO FESTA... (man)
Rai 3	12.00-18.00	100 OPERE TORNANO A CASA
Rai 3	12.00-18.00	100 OPERE TORNANO A CASA SPECIALE
Rai 3	12.00-18.00	1919-1922 CENTO ANNI DOPO
Rai 3	12.00-18.00	4-11-1918-FINE L'ARMISTIZIO, LA VITTORIA E GLI SCONFITTI...
Rai 3	12.00-18.00	ALLA SCOPERTA DEL RAMO D'ORO
Rai 3	12.00-18.00	ARETHA FRANKLIN SOUL SISTER
Rai 3	12.00-18.00	ASPETTANDO...GEO
Rai 3	12.00-18.00	CONCERTO DI FERRAGOSTO
Rai 3	12.00-18.00	ENNIO'S DREAMS MUSICA PER I TUOI OCCHI
Rai 3	12.00-18.00	FIGU ALBUM DI PERSONE...
Rai 3	12.00-18.00	FIGU ALBUM DI PERSONE...
Rai 3	12.00-18.00	GENERAZIONE CAPORETTO
Rai 3	12.00-18.00	GENOVA:SALONE NAUTICO
Rai 3	12.00-18.00	GEO (sca)
Rai 3	12.00-18.00	GEO MAGAZINE (sca)
Rai 3	12.00-18.00	IL MYTHONAUTA
Rai 3	12.00-18.00	ITALIA VIAGGIO NELLA BELLEZZA
Rai 3	12.00-18.00	KILIMANGIARO
Rai 3	12.00-18.00	KILIMANGIARO COLLECTION
Rai 3	12.00-18.00	KILIMANGIARO DI NUOVO IN VIAGGIO
Rai 3	12.00-18.00	KILIMANGIARO UN NUOVO VIAGGIO
Rai 3	12.00-18.00	LA GIOSTRA DELLA QUINTANA
Rai 3	12.00-18.00	LA GRANDE STORIA
Rai 3	12.00-18.00	LA GRANDE STORIA ANNIVERSARI

Elenco programmi art. 3 comma 2 Contratto di Servizio 2018-2022
(Fascia 06:00-24:00 - Periodo 1 gennaio - 31 dicembre 2022)

c - PROGRAMMI CULTURALI E DI INTRATTENIMENTO

Network	Fascia Oraria	Titolo Principale
Rai 3	12.00-18.00	LA PASSIONE DI ANNA MAGNANI
Rai 3	12.00-18.00	LE STORIE DI PASSATO E PRESENTE
Rai 3	12.00-18.00	LUCIANO LAMA 1921-2021
Rai 3	12.00-18.00	MINI RITRATTI
Rai 3	12.00-18.00	MONTAGNE DI ENERGIA
Rai 3	12.00-18.00	OVERLAND 14 (vgg)
Rai 3	12.00-18.00	OVERLAND 15 (vgg)
Rai 3	12.00-18.00	OVERLAND 16 (vgg)
Rai 3	12.00-18.00	OVERLAND 18 (vgg)
Rai 3	12.00-18.00	OVERLAND 19 (vgg)
Rai 3	12.00-18.00	OVERLAND 20
Rai 3	12.00-18.00	OVERLAND 21
Rai 3	12.00-18.00	OVERLAND 22
Rai 3	12.00-18.00	OVERLAND-L'ESTREMO SUD-EST ASIATICO (vgg)
Rai 3	12.00-18.00	PALIO DE LA MARCILIANA
Rai 3	12.00-18.00	PALIO DI ASTI
Rai 3	12.00-18.00	PASSATO E PRESENTE
Rai 3	12.00-18.00	PASSATO E PRESENTE/ELEZIONI COMUNALI
Rai 3	12.00-18.00	PLAY BOOKS
Rai 3	12.00-18.00	PREMIO INTERNAZIONALE FLAIANO
Rai 3	12.00-18.00	PRES.1^ MAGGIO FESTA...(man.)
Rai 3	12.00-18.00	PRES.100 OPERE TORNANO A CASA
Rai 3	12.00-18.00	PRES.IL MYTHONAUTA
Rai 3	12.00-18.00	PRES.KILIMANGIARO
Rai 3	12.00-18.00	PRES.KILIMANGIARO SPECIALE
Rai 3	12.00-18.00	PRES.PASSATO E PRESENTE
Rai 3	12.00-18.00	QUANTE STORIE
Rai 3	12.00-18.00	RE-ITALIANI
Rai 3	12.00-18.00	RE-MAGAZZINI EINSTEIN
Rai 3	12.00-18.00	RITRATTI
Rai 3	12.00-18.00	SENATO & CULTURA
Rai 3	12.00-18.00	SONO GASSMAN! VITTORIO RE DELLA COMMEDIA
Rai 3	12.00-18.00	STORIE BENEMERITE
Rai 3	12.00-18.00	STORIES OF CHANGEMAKERS
Rai 3	12.00-18.00	STREHLER COM'E' LA NOTTE?
Rai 3	12.00-18.00	SUPER QUARK + LA SCIENZA DELL'AMORE
Rai 3	12.00-18.00	SUPER QUARK PREPARARSI AL FUTURO
Rai 3	12.00-18.00	TGR-PETRARCA
Rai 3	12.00-18.00	TU CHE SCENDI DALLE STELLE
Rai 3	12.00-18.00	VERBA VOLANT
Rai 3	18.00-24.00	1^ MAGGIO FESTA... (man)
Rai 3	18.00-24.00	100 OPERE TORNANO A CASA
Rai 3	18.00-24.00	1492
Rai 3	18.00-24.00	1492
Rai 3	18.00-24.00	ALIGHIERI DURANTE,DETTO DANTE
Rai 3	18.00-24.00	ASPETTANDO...GEO
Rai 3	18.00-24.00	CARMEN (Ira)
Rai 3	18.00-24.00	CARO BATTIATO
Rai 3	18.00-24.00	CHE TEMPO CHE FA IL TAVOLO
Rai 3	18.00-24.00	CHE TEMPO CHE FA IL TAVOLO L'ORA DI MARZULLO
Rai 3	18.00-24.00	CHE TEMPO CHE FA IL TAVOLO...E PER FINIRE...
Rai 3	18.00-24.00	CINECITTA' LA FABBRICA DEI SOGNI
Rai 3	18.00-24.00	CITTA' SEGRETE
Rai 3	18.00-24.00	D'ANNUNZIO L'UOMO CHE INVENTO' SE STESSO
Rai 3	18.00-24.00	DOVE DANZEREMO DOMANI ?
Rai 3	18.00-24.00	EI FU VITA,CONQUISTE E DISFATTE DI NAPOLEONE BONAPAR
Rai 3	18.00-24.00	EZIO BOSSO LE COSE CHE RESTANO
Rai 3	18.00-24.00	FERMO:IL PALIO DELL'ASSUNTA
Rai 3	18.00-24.00	FIGU ALBUM DI PERSONE...

Elenco programmi art. 3 comma 2 Contratto di Servizio 2018-2022
(Fascia 06:00-24:00 - Periodo 1 gennaio - 31 dicembre 2022)

c - PROGRAMMI CULTURALI E DI INTRATTENIMENTO

Network	Fascia Oraria	Titolo Principale
Rai 3	18.00-24.00	GENERAZIONE BELLEZZA
Rai 3	18.00-24.00	GEO (sca)
Rai 3	18.00-24.00	GEO MAGAZINE (sca)
Rai 3	18.00-24.00	GRANDE AMORE
Rai 3	18.00-24.00	GRAZIE DEI FIORI RIBELLI (mus)
Rai 3	18.00-24.00	IL BORGO DEI BORGHI
Rai 3	18.00-24.00	IL CACCIATORE DI NAZISTI
Rai 3	18.00-24.00	IL MEGLIO DI GENERAZIONE BELLEZZA
Rai 3	18.00-24.00	IL SANGUE E LA PAROLA
Rai 3	18.00-24.00	IMPERFETTI SCONOSCIUTI
Rai 3	18.00-24.00	KILIMANGIARO
Rai 3	18.00-24.00	KILIMANGIARO COLLECTION
Rai 3	18.00-24.00	KILIMANGIARO DI NUOVO IN VIAGGIO
Rai 3	18.00-24.00	KILIMANGIARO ESTATE
Rai 3	18.00-24.00	KILIMANGIARO SPECIALE
Rai 3	18.00-24.00	KILIMANGIARO UN NUOVO VIAGGIO
Rai 3	18.00-24.00	LA BOHEME (lirica)
Rai 3	18.00-24.00	LA FABBRICA DEL MONDO
Rai 3	18.00-24.00	LA GIOIA DELLA MUSICA
Rai 3	18.00-24.00	LA GIOSTRA DELLA QUINTANA
Rai 3	18.00-24.00	LA GRANDE OPERA ALL'ARENA DI VERONA
Rai 3	18.00-24.00	LA GRANDE STORIA
Rai 3	18.00-24.00	LA GRANDE STORIA ANNIVERSARI
Rai 3	18.00-24.00	LA MARCIA SU ROMA CRONACHE DEL 1922
Rai 3	18.00-24.00	LA SCELTA I PARTIGIANI RACCONTANO
Rai 3	18.00-24.00	LA STRAGE DI ACERRA
Rai 3	18.00-24.00	LA VIA DEI LIBRI
Rai 3	18.00-24.00	L'ULTIMA SPIAGGIA (sla)
Rai 3	18.00-24.00	L'UOMO CHE VOLEVA DIVENTARE CESARE
Rai 3	18.00-24.00	MEMORIES (sla)
Rai 3	18.00-24.00	MIA MARTINI FAMMI SENTIRE BELLA
Rai 3	18.00-24.00	NABUCCO
Rai 3	18.00-24.00	NAPOLI L'ALDILA' DI TUTTO
Rai 3	18.00-24.00	NOVECENTO (psa)
Rai 3	18.00-24.00	NUOVI EROI
Rai 3	18.00-24.00	O ANCHE NO! SPECIALE
Rai 3	18.00-24.00	OVERLAND 18 (vgg)
Rai 3	18.00-24.00	OVERLAND 19 (vgg)
Rai 3	18.00-24.00	OVERLAND 20
Rai 3	18.00-24.00	OVERLAND-L'ESTREMO SUD-EST ASIATICO (vgg)
Rai 3	18.00-24.00	PALIO DE LA MARCILIANA
Rai 3	18.00-24.00	PALIO DI ASTI
Rai 3	18.00-24.00	PIERO ANGELA DAL GIORNALISMO ALLA SCIENZA
Rai 3	18.00-24.00	PREMIO BIAGIO AGNES SPECIALE
Rai 3	18.00-24.00	PREMIO LETTERARIO STREGA
Rai 3	18.00-24.00	PRES.1^ MAGGIO FESTA...(man.)
Rai 3	18.00-24.00	PRES.ALIGHIERI DURANTE,DETTO DANTE
Rai 3	18.00-24.00	PRES.CARO BATTIATO
Rai 3	18.00-24.00	PRES.EI FU VITA,CONQUISTE E DISFATTE DI NAPOLEONE BON
Rai 3	18.00-24.00	PRES.EZIO BOSSO LE COSE CHE RESTANO
Rai 3	18.00-24.00	PRES.GRANDE AMORE
Rai 3	18.00-24.00	PRES.IL BORGO DEI BORGHI
Rai 3	18.00-24.00	PRES.KILIMANGIARO SPECIALE
Rai 3	18.00-24.00	PRES.LA GRANDE STORIA
Rai 3	18.00-24.00	PRES.QUINTA DIMENSIONE IL FUTURO E' GIA' QUI
Rai 3	18.00-24.00	PRES.SAPIENS UN SOLO PIANETA
Rai 3	18.00-24.00	PRES.VIA DEI MATTI PICTURE SHOW
Rai 3	18.00-24.00	QUINTA DIMENSIONE IL FUTURO E' GIA' QUI
Rai 3	18.00-24.00	RITRATTI

Elenco programmi art. 3 comma 2 Contratto di Servizio 2018-2022
(Fascia 06:00-24:00 - Periodo 1 gennaio - 31 dicembre 2022)

c - PROGRAMMI CULTURALI E DI INTRATTENIMENTO

Network	Fascia Oraria	Titolo Principale
Rai 3	18.00-24.00	SAPIENS DOC UN SOLO PIANETA
Rai 3	18.00-24.00	SAPIENS UN SOLO PIANETA
Rai 3	18.00-24.00	SCALFARI A SENTIMENTAL JOURNEY
Rai 3	18.00-24.00	SCIALLA ITALIA
Rai 3	18.00-24.00	SEI PEZZI FACILI
Rai 3	18.00-24.00	TOCCA A NOI MUSICA PER LA PACE
Rai 3	18.00-24.00	TOCCA A NOI MUSICA PER LA PACE
Rai 3	18.00-24.00	VIA DEI MATTI N.0
Rai 3	18.00-24.00	VIA DEI MATTI PICTURE SHOW
Rai 3	18.00-24.00	VIAGGIO IN ITALIA

Elenco programmi art. 3 comma 2 Contratto di Servizio 2018-2022
(Fascia 06:00-24:00 - Periodo 1 gennaio - 31 dicembre 2022)

d - INFORMAZIONE E PROGRAMMI SPORTIVI

Network	Fascia Oraria	Titolo Principale
Rai 1	12.00-18.00	AIR SHOW
Rai 1	12.00-18.00	BOBO TV SPECIALE QATAR
Rai 1	12.00-18.00	CALCIO CAMPIONATO DEL MONDO
Rai 1	12.00-18.00	CERIM.APERTURA C.MOND.CALCIO
Rai 1	12.00-18.00	FIFA WORLD CUP QATAR 2022
Rai 1	12.00-18.00	UEFA WOMEN'S EURO (rbs)
Rai 1	18.00-24.00	AIR SHOW
Rai 1	18.00-24.00	BOBO TV SPECIALE QATAR
Rai 1	18.00-24.00	CALCIO AMICHEVOLE
Rai 1	18.00-24.00	CALCIO CAMPIONATO DEL MONDO
Rai 1	18.00-24.00	CALCIO FEMMINILE CAMP.EUROPEO
Rai 1	18.00-24.00	CALCIO QUALIF.CAMP.MONDIALE
Rai 1	18.00-24.00	CALCIO UEFA COPPA DEI CAMPIONI CONMEBOL
Rai 1	18.00-24.00	CALCIO UEFA NATIONS LEAGUE
Rai 1	18.00-24.00	EUROPEAN QUALIFIERS 2022 FIFA WORLD CUP
Rai 1	18.00-24.00	FIFA WORLD CUP QATAR 2022
Rai 1	18.00-24.00	FINALISSIMA 2022
Rai 1	18.00-24.00	IL CIRCOLO DEI MONDIALI
Rai 1	18.00-24.00	PALLAVOLO CAMPIONATO DEL MONDO
Rai 1	18.00-24.00	SPORT:CALCIO
Rai 1	18.00-24.00	UEFA NATIONS LEAGUE
Rai 1	18.00-24.00	UEFA WOMEN'S EURO (rbs)
Rai 1	18.00-24.00	VOLLEYBALL MEN'S WORLD CHAMPIONSHIP
Rai 2	06.00-12.00	BEIJING 2022
Rai 2	06.00-12.00	BOB A 4
Rai 2	06.00-12.00	CALCIO CAMPIONATO DEL MONDO
Rai 2	06.00-12.00	CICLISMO
Rai 2	06.00-12.00	CURLING
Rai 2	06.00-12.00	FIFA WORLD CUP QATAR 2022
Rai 2	06.00-12.00	HOCKEY SU GHIACCIO
Rai 2	06.00-12.00	PATTINAGGIO ARTISTICO
Rai 2	06.00-12.00	PATTINAGGIO SU GHIACCIO
Rai 2	06.00-12.00	RAI SPORT
Rai 2	06.00-12.00	RUGBY FEMMINILE
Rai 2	06.00-12.00	SCI
Rai 2	06.00-12.00	SCI COPPA DEL MONDO
Rai 2	06.00-12.00	SCI COPPA DEL MONDO FEMMINILE
Rai 2	06.00-12.00	SCI FREESTYLE
Rai 2	06.00-12.00	SCI NORDICO
Rai 2	06.00-12.00	SNOWBOARD
Rai 2	06.00-12.00	SPORT:RUGBY
Rai 2	06.00-12.00	TGSPORT GIORNO
Rai 2	06.00-12.00	TGSPORT SPECIALE
Rai 2	12.00-18.00	105^ GIRO D'ITALIA:GIRO ALL'ARRIVO
Rai 2	12.00-18.00	105^ GIRO D'ITALIA:GIRO DIRETTA
Rai 2	12.00-18.00	ARRAMPICATA SPORTIVA
Rai 2	12.00-18.00	ARRIVA IL GIRO
Rai 2	12.00-18.00	ATLETICA LEGGERA
Rai 2	12.00-18.00	ATP FINALS
Rai 2	12.00-18.00	BEACH VOLLEY
Rai 2	12.00-18.00	BEIJING 2022
Rai 2	12.00-18.00	CALCIO AMICHEVOLE UNDER 21
Rai 2	12.00-18.00	CALCIO CAMP.EUROPEO UNDER 19
Rai 2	12.00-18.00	CALCIO CAMPIONATO DEL MONDO
Rai 2	12.00-18.00	CALCIO FEMMINILE AMICHEVOLE
Rai 2	12.00-18.00	CALCIO FEMMINILE QUAL.C.MONDO
Rai 2	12.00-18.00	CALCIO QUAL.CAMP.EUR.UNDER 21

Elenco programmi art. 3 comma 2 Contratto di Servizio 2018-2022
(Fascia 06:00-24:00 - Periodo 1 gennaio - 31 dicembre 2022)

d - INFORMAZIONE E PROGRAMMI SPORTIVI

Network	Fascia Oraria	Titolo Principale
Rai 2	12.00-18.00	CERCHI AZZURRI
Rai 2	12.00-18.00	CERIM.APERT.GIOCHI INVERNALI PARALIMPICI
Rai 2	12.00-18.00	CERIM.APERTURA OLIMP.INVERNALI
Rai 2	12.00-18.00	CERIM.CHIUSURA C.MOND.CALCIO
Rai 2	12.00-18.00	CERIM.CHIUSURA GIOCHI INVERNALI PARALIMPICI
Rai 2	12.00-18.00	CERIM.CHIUSURA OLIMP.INVERNALI
Rai 2	12.00-18.00	CICLISMO
Rai 2	12.00-18.00	CICLISMO SU PISTA
Rai 2	12.00-18.00	CURLING
Rai 2	12.00-18.00	FIFA WORLD CUP QATAR 2022
Rai 2	12.00-18.00	FINA WORLD CHAMPIONSHIP
Rai 2	12.00-18.00	GINNASTICA & TRICOLORE
Rai 2	12.00-18.00	GINNASTICA ARTISTICA FEMMINILE
Rai 2	12.00-18.00	GINNASTICA RITMICA
Rai 2	12.00-18.00	GOCCE AZZURRE
Rai 2	12.00-18.00	LE STRADE DEL TOUR
Rai 2	12.00-18.00	NUOTO
Rai 2	12.00-18.00	NUOTO SINCRONIZZATO
Rai 2	12.00-18.00	OLTRE LA TAPPA
Rai 2	12.00-18.00	PALLACANESTRO CAMP.ITALIANO
Rai 2	12.00-18.00	PALLANUOTO CAMP.DEL MONDO
Rai 2	12.00-18.00	PALLANUOTO FEMM.CAMP.MONDO
Rai 2	12.00-18.00	PALLAVOLO CAMPIONATO DEL MONDO
Rai 2	12.00-18.00	PALLAVOLO COPPA ITALIA
Rai 2	12.00-18.00	PALLAVOLO FEMMINILE CAMP.MONDO
Rai 2	12.00-18.00	PALLAVOLO FEMMINILE COPPA ITA.
Rai 2	12.00-18.00	RAI SPORT
Rai 2	12.00-18.00	RAI SPORT-DOMENICA DRIBBLING
Rai 2	12.00-18.00	RAI SPORT-DOMENICA DRIBBLING LE STORIE
Rai 2	12.00-18.00	RAI SPORT-DOMENICA DRIBBLING SALUTE
Rai 2	12.00-18.00	RAI SPORT-GIRO D'ITALIA SPEC.
Rai 2	12.00-18.00	RAI SPORT-IL PROCESSO ALLA...
Rai 2	12.00-18.00	RAI SPORT-POMERIGGIO SPORTIVO
Rai 2	12.00-18.00	SCI COPPA DEL MONDO
Rai 2	12.00-18.00	SCI COPPA DEL MONDO FEMMINILE
Rai 2	12.00-18.00	SORTEGGIO CAMP.EUROPEI CALCIO
Rai 2	12.00-18.00	SPECIALE TOUR DE FRANCE
Rai 2	12.00-18.00	SPORT:CALCIO
Rai 2	12.00-18.00	SPORT:PALLACANESTRO
Rai 2	12.00-18.00	SPORT:PALLAVOLO
Rai 2	12.00-18.00	TENNIS
Rai 2	12.00-18.00	TENNIS COPPA DAVIS
Rai 2	12.00-18.00	TGSPORT SERA
Rai 2	12.00-18.00	TGSPORT SPECIALE
Rai 2	12.00-18.00	TOUR DE FRANCE:TOUR ALL'ARRIVO
Rai 2	12.00-18.00	TOUR DE FRANCE:TOUR DIRETTA
Rai 2	12.00-18.00	TOUREPLAY
Rai 2	12.00-18.00	TRIATHLON
Rai 2	12.00-18.00	TUFFI
Rai 2	12.00-18.00	UEFA UNDER 19 CHAMPIONSHIP
Rai 2	12.00-18.00	UEFA WOMEN'S EURO (rbs)
Rai 2	12.00-18.00	VOLLEYBALL MEN'S WORLD CHAMPIONSHIP
Rai 2	12.00-18.00	VOLLEYBALL WOMEN'S WORLD CHAMPIONSHIP
Rai 2	18.00-24.00	ATLETICA LEGGERA
Rai 2	18.00-24.00	ATP FINALS
Rai 2	18.00-24.00	ATUTTOCALCIO
Rai 2	18.00-24.00	BASKETBALL WORLD CUP QUALIFIERS
Rai 2	18.00-24.00	BEACH VOLLEY

Elenco programmi art. 3 comma 2 Contratto di Servizio 2018-2022
(Fascia 06:00-24:00 - Periodo 1 gennaio - 31 dicembre 2022)

d - INFORMAZIONE E PROGRAMMI SPORTIVI

Network	Fascia Oraria	Titolo Principale
Rai 2	18.00-24.00	CALCIO AMICHEVOLE UNDER 21
Rai 2	18.00-24.00	CALCIO CAMP.EUROPEO UNDER 19
Rai 2	18.00-24.00	CALCIO CAMP.ITALIANO SERIE C
Rai 2	18.00-24.00	CALCIO CAMPIONATO DEL MONDO
Rai 2	18.00-24.00	CALCIO FEMMINILE AMICHEVOLE
Rai 2	18.00-24.00	CALCIO FEMMINILE CAMP.EUROPEO
Rai 2	18.00-24.00	CALCIO FEMMINILE QUAL.C.MONDO
Rai 2	18.00-24.00	CALCIO QUAL.CAMP.EUR.UNDER 21
Rai 2	18.00-24.00	CALCIO TOTALE
Rai 2	18.00-24.00	CALCIO TOTALE ESTATE
Rai 2	18.00-24.00	CANOA
Rai 2	18.00-24.00	CERCHI AZZURRI
Rai 2	18.00-24.00	CICLISMO
Rai 2	18.00-24.00	DAVIS CUP
Rai 2	18.00-24.00	DIRETTAZZURRA
Rai 2	18.00-24.00	EQUITAZIONE
Rai 2	18.00-24.00	FIFA WORLD CUP QATAR 2022
Rai 2	18.00-24.00	FIFA WORLD CUP QATAR 2022 SPECIALE MONDIALI
Rai 2	18.00-24.00	FINA WORLD CHAMPIONSHIP
Rai 2	18.00-24.00	GINNASTICA & TRICOLORE
Rai 2	18.00-24.00	GINNASTICA ARTISTICA
Rai 2	18.00-24.00	GINNASTICA RITMICA
Rai 2	18.00-24.00	GOCCE AZZURRE
Rai 2	18.00-24.00	LA DOMENICA SPORTIVA
Rai 2	18.00-24.00	LA DOMENICA SPORTIVA ESTATE
Rai 2	18.00-24.00	LA GRANDE SFIDA
Rai 2	18.00-24.00	LE STRADE DEL TOUR
Rai 2	18.00-24.00	NOVANTESIMO MINUTO
Rai 2	18.00-24.00	NOVANTESIMO MINUTO SPECIALE
Rai 2	18.00-24.00	NOVANTESIMO MINUTO TEMPI...
Rai 2	18.00-24.00	NUOTO
Rai 2	18.00-24.00	OLTRE LA TAPPA
Rai 2	18.00-24.00	PALLACANESTRO CAMP.ITALIANO
Rai 2	18.00-24.00	PALLACANESTRO QUAL.CAMP.DEL MONDO
Rai 2	18.00-24.00	PALLANUOTO CAMP.DEL MONDO
Rai 2	18.00-24.00	PALLAVOLO CAMPIONATO DEL MONDO
Rai 2	18.00-24.00	PALLAVOLO CHAMPIONS LEAGUE
Rai 2	18.00-24.00	PALLAVOLO FEMMINILE CAMP.MONDO
Rai 2	18.00-24.00	PALLAVOLO FEMMINILE COPPA ITA.
Rai 2	18.00-24.00	PRES.ATUTTOCALCIO
Rai 2	18.00-24.00	PRES.LA DOMENICA SPORTIVA
Rai 2	18.00-24.00	PUGILATO
Rai 2	18.00-24.00	RAI SPORT
Rai 2	18.00-24.00	RAI SPORT-DOMENICA DRIBBLING
Rai 2	18.00-24.00	RAI SPORT-DRIBBLING
Rai 2	18.00-24.00	RAI SPORT-IL PROCESSO ALLA...
Rai 2	18.00-24.00	SCI COPPA DEL MONDO
Rai 2	18.00-24.00	SPECIALE TOUR DE FRANCE
Rai 2	18.00-24.00	SPORT:CALCIO
Rai 2	18.00-24.00	SPORT:PALLACANESTRO
Rai 2	18.00-24.00	SPORT:PALLAVOLO
Rai 2	18.00-24.00	TENNIS
Rai 2	18.00-24.00	TENNIS COPPA DAVIS
Rai 2	18.00-24.00	TGSPORT GIORNO
Rai 2	18.00-24.00	TGSPORT SERA
Rai 2	18.00-24.00	TGSPORT SPECIALE
Rai 2	18.00-24.00	TOUR DE FRANCE:TOUR ALL'ARRIVO
Rai 2	18.00-24.00	TOUR DE FRANCE:TOUR DIRETTA

Elenco programmi art. 3 comma 2 Contratto di Servizio 2018-2022
(Fascia 06:00-24:00 - Periodo 1 gennaio - 31 dicembre 2022)

d - INFORMAZIONE E PROGRAMMI SPORTIVI

Network	Fascia Oraria	Titolo Principale
Rai 2	18.00-24.00	TOUREPLAY
Rai 2	18.00-24.00	TUFFI
Rai 2	18.00-24.00	UEFA UNDER 19 CHAMPIONSHIP
Rai 2	18.00-24.00	UEFA WOMEN'S EURO (rbs)
Rai 2	18.00-24.00	VOLLEYBALL MEN'S WORLD CHAMPIONSHIP
Rai 2	18.00-24.00	VOLLEYBALL WOMEN'S WORLD CHAMPIONSHIP
Rai 3	06.00-12.00	CICLISMO
Rai 3	12.00-18.00	BASKETBALL WORLD CUP QUALIFIERS
Rai 3	12.00-18.00	FINA WORLD CHAMPIONSHIP
Rai 3	12.00-18.00	PALLACANESTRO QUAL.CAMP.DEL MONDO
Rai 3	12.00-18.00	PALLANUOTO CAMP.DEL MONDO
Rai 3	18.00-24.00	ATLETICA LEGGERA
Rai 3	18.00-24.00	BASKETBALL WORLD CUP QUALIFIERS
Rai 3	18.00-24.00	CALCIO FEMMINILE CAMP.EUROPEO
Rai 3	18.00-24.00	FINA WORLD CHAMPIONSHIP
Rai 3	18.00-24.00	PALLANUOTO CAMP.DEL MONDO
Rai 3	18.00-24.00	PALLAVOLO CAMPIONATO DEL MONDO
Rai 3	18.00-24.00	PALLAVOLO FEMMINILE CAMP.MONDO
Rai 3	18.00-24.00	UEFA WOMEN'S EURO (rbs)
Rai 3	18.00-24.00	UEFA WOMEN'S EURO (rbs)
Rai 3	18.00-24.00	VOLLEYBALL MEN'S WORLD CHAMPIONSHIP
Rai 3	18.00-24.00	VOLLEYBALL WOMEN'S WORLD CHAMPIONSHIP

Elenco programmi art. 3 comma 2 Contratto di Servizio 2018-2022
(Fascia 06:00-24:00 - Periodo 1 gennaio - 31 dicembre 2022)

e - PROGRAMMI PER MINORI

Network	Fascia Oraria	Titolo Principale
Rai 1	18.00-24.00	IL RITORNO DI MARY POPPINS
Rai 2	06.00-12.00	ARCTIC AIR
Rai 2	06.00-12.00	HEARTLAND
Rai 2	06.00-12.00	IL CANE POMPIERE
Rai 2	06.00-12.00	PAPA' A TEMPO PIENO
Rai 2	06.00-12.00	STREGHE
Rai 2	12.00-18.00	DRAGONERO I PALADINI
Rai 2	18.00-24.00	FROZEN 2 IL SEGRETO DI ARENDELLE
Rai 2	18.00-24.00	HERBIE IL SUPERMAGGIOLINO
Rai 3	12.00-18.00	AILO UN'AVVENTURA TRA I GHIACCI
Rai 3	12.00-18.00	BALLERINA (f.an.)
Rai 3	12.00-18.00	NEL MARE CI SONO I COCCODRILLI
Rai 3	18.00-24.00	ALLA RICERCA DI DORY

Elenco programmi art. 3 comma 2 Contratto di Servizio 2018-2022
(Fascia 06:00-24:00 - Periodo 1 gennaio - 31 dicembre 2022)

f - OPERE ITALIANE ED EUROPEE

Network	Fascia Oraria	Titolo Principale
Rai 1	06.00-12.00	ANT.CORRERE PER RICOMINCIARE
Rai 1	06.00-12.00	ANT.DON MATTEO 12
Rai 1	06.00-12.00	ANT.IL RITORNO DI MARY POPPINS
Rai 1	06.00-12.00	ANT.IMMA TATARANNI SOSTITUTO PROCURATORE SECONDA
Rai 1	06.00-12.00	ANT.LA DAMA VELATA
Rai 1	06.00-12.00	ANT.LE INDAGINI DI LOLITA LOBOSCO
Rai 1	06.00-12.00	ANT.LEA UN NUOVO GIORNO
Rai 1	06.00-12.00	ANT.MINA SETTEMBRE SECONDA STAGIONE
Rai 1	06.00-12.00	ANT.SOPRAVVISSUTI
Rai 1	06.00-12.00	ANT.TUTTO PER MIO FIGLIO
Rai 1	06.00-12.00	APPUNTAMENTO AL CINEMA
Rai 1	06.00-12.00	GLI IMPERDIBILI
Rai 1	12.00-18.00	ANT.CORRERE PER RICOMINCIARE
Rai 1	12.00-18.00	ANT.DON MATTEO 13
Rai 1	12.00-18.00	ANT.IL RITORNO DI MARY POPPINS
Rai 1	12.00-18.00	ANT.IMMA TATARANNI SOSTITUTO PROCURATORE SECONDA
Rai 1	12.00-18.00	ANT.LA DAMA VELATA
Rai 1	12.00-18.00	ANT.LE INDAGINI DI LOLITA LOBOSCO
Rai 1	12.00-18.00	ANT.VINCENZO MALINCONICO AVVOCATO D'INSUCCESSO
Rai 1	12.00-18.00	APPUNTAMENTO AL CINEMA
Rai 1	12.00-18.00	DESTINO DI UNA IMPERATRICE
Rai 1	12.00-18.00	DON MATTEO 6 (min.)
Rai 1	12.00-18.00	DON MATTEO 7
Rai 1	12.00-18.00	DON MATTEO 8
Rai 1	12.00-18.00	DON MATTEO 9
Rai 1	12.00-18.00	DON MATTEO 10
Rai 1	12.00-18.00	DON MATTEO 11
Rai 1	12.00-18.00	GLI IMPERDIBILI
Rai 1	12.00-18.00	IL PARADISO DELLE SIGNORE
Rai 1	12.00-18.00	LA PRINCIPESSA SISSI
Rai 1	12.00-18.00	MATRIMONIO ALL'ITALIANA
Rai 1	12.00-18.00	MIO FIGLIO NERD
Rai 1	12.00-18.00	MORGANE DETECTIVE GENIALE
Rai 1	12.00-18.00	PREFERISCO IL PARADISO
Rai 1	12.00-18.00	SISSI LA GIOVANE IMPERATRICE
Rai 1	12.00-18.00	STUDIO BATTAGLIA
Rai 1	12.00-18.00	TREKKING CON SORPRESA
Rai 1	12.00-18.00	TUTTO SI AGGIUSTA
Rai 1	12.00-18.00	UN WEEKEND D'AGOSTO
Rai 1	12.00-18.00	UN'AMICIZIA AL CURRY
Rai 1	18.00-24.00	18 REGALI
Rai 1	18.00-24.00	A CASA TUTTI BENE
Rai 1	18.00-24.00	A MUSO DURO CAMPIONI DI VITA
Rai 1	18.00-24.00	AL POSTO SUO
Rai 1	18.00-24.00	AL POSTO TUO (flm)
Rai 1	18.00-24.00	ANT.18 REGALI
Rai 1	18.00-24.00	ANT.CORRERE PER RICOMINCIARE
Rai 1	18.00-24.00	ANT.DANZA CON ME ROBERTO BOLLE
Rai 1	18.00-24.00	ANT.EUROVISION SONG CONTEST
Rai 1	18.00-24.00	ANT.IL RITORNO DI MARY POPPINS
Rai 1	18.00-24.00	ANT.LA DAMA VELATA
Rai 1	18.00-24.00	ANT.L'AMICA GENIALE STORIA DI CHI FUGGE...
Rai 1	18.00-24.00	ANT.LE INDAGINI DI LOLITA LOBOSCO
Rai 1	18.00-24.00	ANT.LE MANS '66 LA GRANDE SFIDA
Rai 1	18.00-24.00	ANT.MAKARI SECONDA STAGIONE
Rai 1	18.00-24.00	ANT.MERAVIGLIE LA PENISOLA DEI TESORI
Rai 1	18.00-24.00	ANT.MERAVIGLIE STELLE D'EUROPA
Rai 1	18.00-24.00	ANT.MINA SETTEMBRE SECONDA STAGIONE

Elenco programmi art. 3 comma 2 Contratto di Servizio 2018-2022
(Fascia 06:00-24:00 - Periodo 1 gennaio - 31 dicembre 2022)

f - OPERE ITALIANE ED EUROPEE

Network	Fascia Oraria	Titolo Principale
Rai 1	18.00-24.00	ANT.THE HELP
Rai 1	18.00-24.00	ANT.THE WIFE VIVERE NELL'OMBRA
Rai 1	18.00-24.00	ANT.TUTTO PER MIO FIGLIO
Rai 1	18.00-24.00	ANT.ULISSE IL PIACERE...
Rai 1	18.00-24.00	ANT.VINCENZO MALINCONICO AVVOCATO D'INSUCCESSO
Rai 1	18.00-24.00	ARNOLDO MONDADORI I LIBRI PER CAMBIARE IL MONDO
Rai 1	18.00-24.00	ARRIVANO I PROF
Rai 1	18.00-24.00	BASTA UN PAIO DI BAFFI
Rai 1	18.00-24.00	BELLE & SEBASTIEN L'AVVENUTRA CONTINUA
Rai 1	18.00-24.00	BELLE ET SEBASTIEN (flm)
Rai 1	18.00-24.00	BENTORNATO PAPA'
Rai 1	18.00-24.00	BROOKLYN
Rai 1	18.00-24.00	C'ERA UNA VOLTA...A MONTECARLO
Rai 1	18.00-24.00	DIVERSI COME DUE GOCCE D'ACQUA
Rai 1	18.00-24.00	DIVERSITY MEDIA AWARDS
Rai 1	18.00-24.00	DIVORZIO A LAS VEGAS
Rai 1	18.00-24.00	DOC NELLE TUE MANI SECONDA STAGIONE
Rai 1	18.00-24.00	DON MATTEO 12
Rai 1	18.00-24.00	DON MATTEO 13
Rai 1	18.00-24.00	ERO IN GUERRA MA NON LO SAPEVO
Rai 1	18.00-24.00	ESTERNO NOTTE (min.)
Rai 1	18.00-24.00	FABRIZIO DE ANDRE' E PFM IL CONCERTO RITROVATO
Rai 1	18.00-24.00	FELICIA IMPASTATO
Rai 1	18.00-24.00	FILUMENA MARTURANO (Amato F.)
Rai 1	18.00-24.00	GLI ANNI PIU' BELLI
Rai 1	18.00-24.00	HEIDI (Gsponer A.)
Rai 1	18.00-24.00	IL CAMPIONE (D'Agostini L.)
Rai 1	18.00-24.00	IL COMMISSARIO MONTALBANO(min)
Rai 1	18.00-24.00	IL MIO VICINO DEL PIANO DI SOPRA
Rai 1	18.00-24.00	IL TRADITORE (di Bellocchio M.)
Rai 1	18.00-24.00	IL VIAGGIO DEGLI EROI
Rai 1	18.00-24.00	IL VIAGGIO DEGLI EROI
Rai 1	18.00-24.00	IMMA TATARANNI SOSTITUTO PROCURATORE SECONDA STAC
Rai 1	18.00-24.00	IMMENHOF LA GRANDE PROMESSA
Rai 1	18.00-24.00	IMMENHOF L'AVVENTURA DI UN'ESTATE
Rai 1	18.00-24.00	INNAMORARSI A BORA BORA
Rai 1	18.00-24.00	IO SONO BABBO NATALE
Rai 1	18.00-24.00	LA DAMA VELATA
Rai 1	18.00-24.00	LA FAMIGLIA VON TRAPP UNA VITA IN MUSICA
Rai 1	18.00-24.00	LA FORTUNA
Rai 1	18.00-24.00	LA FORTUNA DI LAURA
Rai 1	18.00-24.00	LA MAFIA UCCIDE SOLO D'ESTATE
Rai 1	18.00-24.00	LA MIA BELLA FAMIGLIA ITALIANA
Rai 1	18.00-24.00	LA SCOGLIERA DEI MISTERI
Rai 1	18.00-24.00	LA SPOSA (min)
Rai 1	18.00-24.00	L'AMICA GENIALE STORIA DI CHI FUGGE E DI CHI RESTA
Rai 1	18.00-24.00	LASCIATI ANDARE
Rai 1	18.00-24.00	LE INDAGINI DI LOLITA LOBOSCO
Rai 1	18.00-24.00	LEA UN NUOVO GIORNO
Rai 1	18.00-24.00	LEZIONI DI PERSIANO
Rai 1	18.00-24.00	MAKARI
Rai 1	18.00-24.00	METTI LA NONNA IN FREEZER
Rai 1	18.00-24.00	MI CHIAMO FRANCESCO TOTTI
Rai 1	18.00-24.00	MIA E IL LEONE BIANCO
Rai 1	18.00-24.00	MINA SETTEMBRE
Rai 1	18.00-24.00	MINA SETTEMBRE SECONDA STAGIONE
Rai 1	18.00-24.00	MINE VAGANTI
Rai 1	18.00-24.00	MIO FIGLIO NERD
Rai 1	18.00-24.00	MODALITA' AEREO

Elenco programmi art. 3 comma 2 Contratto di Servizio 2018-2022
(Fascia 06:00-24:00 - Periodo 1 gennaio - 31 dicembre 2022)

f - OPERE ITALIANE ED EUROPEE

Network	Fascia Oraria	Titolo Principale
Rai 1	18.00-24.00	MORGANE DETECTIVE GENIALE
Rai 1	18.00-24.00	NATI STANCHI
Rai 1	18.00-24.00	NERO A META' TERZA STAGIONE (min.)
Rai 1	18.00-24.00	NESSUNO MI PUO'...(Bruno M.)
Rai 1	18.00-24.00	NOI
Rai 1	18.00-24.00	NON MI LASCIARE
Rai 1	18.00-24.00	NOTE D'AMORE
Rai 1	18.00-24.00	PANE E TULIPANI
Rai 1	18.00-24.00	PAOLO BORSELLINO I 57 GIORNI
Rai 1	18.00-24.00	PAPA' PER AMORE
Rai 1	18.00-24.00	PICCOLA LADY
Rai 1	18.00-24.00	PICCOLI SEGRETI,GRANDI BUGIE
Rai 1	18.00-24.00	POLI OPPOSTI
Rai 1	18.00-24.00	PREMIO DAVID DI DONATELLO
Rai 1	18.00-24.00	PRES.A MUSO DURO CAMPIONI DI VITA
Rai 1	18.00-24.00	PRES.ARNOLDO MONDADORI I LIBRI PER CAMBIARE IL MONDO
Rai 1	18.00-24.00	PRES.DIVERSI COME DUE GOCCE D'ACQUA
Rai 1	18.00-24.00	PRES.DIVERSITY MEDIA AWARDS
Rai 1	18.00-24.00	PRES.DOC NELLE TUE MANI
Rai 1	18.00-24.00	PRES.DOC NELLE TUE MANI SECONDA STAGIONE
Rai 1	18.00-24.00	PRES.DON MATTEO 12
Rai 1	18.00-24.00	PRES.DON MATTEO 13
Rai 1	18.00-24.00	PRES.ESTERNO NOTTE
Rai 1	18.00-24.00	PRES.FILUMENA MARTURANO
Rai 1	18.00-24.00	PRES.IL VIAGGIO DEGLI EROI
Rai 1	18.00-24.00	PRES.IMMA TATARANNI SOSTITUTO PROCURATORE
Rai 1	18.00-24.00	PRES.LA DAMA VELATA
Rai 1	18.00-24.00	PRES.LA FORTUNA
Rai 1	18.00-24.00	PRES.LA FORTUNA DI LAURA
Rai 1	18.00-24.00	PRES.LA SCOGLIERA DEI MISTERI
Rai 1	18.00-24.00	PRES.LA SPOSA
Rai 1	18.00-24.00	PRES.L'AMICA GENIALE STORIA DI CHI FUGGE E DI CHI RESTA
Rai 1	18.00-24.00	PRES.LE INDAGINI DI LOLITA LOBOSCO
Rai 1	18.00-24.00	PRES.LEA UN NUOVO GIORNO
Rai 1	18.00-24.00	PRES.LEZIONI DI PERSIANO
Rai 1	18.00-24.00	PRES.MAKARI
Rai 1	18.00-24.00	PRES.MINA SETTEMBRE
Rai 1	18.00-24.00	PRES.MINA SETTEMBRE SECONDA STAGIONE
Rai 1	18.00-24.00	PRES.MORGANE DETECTIVE GENIALE
Rai 1	18.00-24.00	PRES.NERO A META' TERZA STAGIONE
Rai 1	18.00-24.00	PRES.NOI
Rai 1	18.00-24.00	PRES.NON MI LASCIARE
Rai 1	18.00-24.00	PRES.PREMIO DAVID DI DONATELLO
Rai 1	18.00-24.00	PRES.RINASCERE
Rai 1	18.00-24.00	PRES.SE MI LASCI TI SPOSO
Rai 1	18.00-24.00	PRES.SOLO PER PASSIONE LETIZIA BATTAGLIA FOTOGRAFA
Rai 1	18.00-24.00	PRES.SOPRAVVISSUTI
Rai 1	18.00-24.00	PRES.STUDIO BATTAGLIA
Rai 1	18.00-24.00	PRES.TUTTO PER MIO FIGLIO
Rai 1	18.00-24.00	PRES.UNA SCOMODA EREDITA'
Rai 1	18.00-24.00	PRES.VINCENZO MALINCONICO AVVOCATO D'INSUCCESSO
Rai 1	18.00-24.00	PRES.VOSTRO ONORE
Rai 1	18.00-24.00	PRIXITALIA
Rai 1	18.00-24.00	QUIZ
Rai 1	18.00-24.00	RICCHI DI FANTASIA
Rai 1	18.00-24.00	RINASCERE
Rai 1	18.00-24.00	RITA LEVI-MONTALCINI
Rai 1	18.00-24.00	SCUSATE SE ESISTO
Rai 1	18.00-24.00	SE MI LASCI TI SPOSO

Elenco programmi art. 3 comma 2 Contratto di Servizio 2018-2022
(Fascia 06:00-24:00 - Periodo 1 gennaio - 31 dicembre 2022)

f - OPERE ITALIANE ED EUROPEE

Network	Fascia Oraria	Titolo Principale
Rai 1	18.00-24.00	SEI MAI STATA SULLA LUNA?
Rai 1	18.00-24.00	SOLO PER PASSIONE LETIZIA BATTAGLIA FOTOGRAFA
Rai 1	18.00-24.00	SOPRAVVISSUTI (min.)
Rai 1	18.00-24.00	STORIA DI NILDE
Rai 1	18.00-24.00	STUDIO BATTAGLIA
Rai 1	18.00-24.00	THE KEEPER-LA LEGGENDA DI UN PORTIERE
Rai 1	18.00-24.00	THE WIFE VIVERE NELL'OMBRA
Rai 1	18.00-24.00	TORNO INDIETRO E CAMBIO VITA
Rai 1	18.00-24.00	TREKKING CON SORPRESA
Rai 1	18.00-24.00	TUTTI IN PIEDI
Rai 1	18.00-24.00	TUTTO PER MIO FIGLIO
Rai 1	18.00-24.00	TUTTO QUELLO CHE VUOI
Rai 1	18.00-24.00	TUTTO SI AGGIUSTA
Rai 1	18.00-24.00	UN PRINCIPE (QUASI) AZZURRO
Rai 1	18.00-24.00	UN PROFILO PER DUE
Rai 1	18.00-24.00	UN SOGNO PER TE
Rai 1	18.00-24.00	UN TIRCHIO QUASI PERFETTO
Rai 1	18.00-24.00	UN WEEKEND D'AGOSTO
Rai 1	18.00-24.00	UNA SCOMODA EREDITA' (Costa F.)
Rai 1	18.00-24.00	UNA STORIA QUALUNQUE (min.)
Rai 1	18.00-24.00	UN'AMICIZIA AL CURRY
Rai 1	18.00-24.00	VINCENZO MALINCONICO,AVVOCATO D'INSUCCESSO
Rai 1	18.00-24.00	VOSTRO ONORE
Rai 2	06.00-12.00	ANT.BELLAMA'
Rai 2	06.00-12.00	ANT.CSI:VEGAS
Rai 2	06.00-12.00	ANT.LA PORTA ROSSA TERZA STAGIONE
Rai 2	06.00-12.00	ANT.VOLEVO FARE LA ROCKSTAR...
Rai 2	06.00-12.00	APPUNTAMENTO AL CINEMA
Rai 2	06.00-12.00	BELLA CIAO PER LA LIBERTA'
Rai 2	06.00-12.00	BORSALINO CITY
Rai 2	06.00-12.00	BUTTERFLY (flm)
Rai 2	06.00-12.00	CRAZY FOR FOOTBALL
Rai 2	06.00-12.00	DREAM HOTEL
Rai 2	06.00-12.00	EARTH UN GIORNO STRAORDINARIO
Rai 2	06.00-12.00	GLI IMPERDIBILI
Rai 2	06.00-12.00	I BAMBINI SANNO
Rai 2	06.00-12.00	IL COMMISSARIO VOSS
Rai 2	06.00-12.00	IL FIUME DELLA VITA
Rai 2	06.00-12.00	ISABEL (tlf)
Rai 2	06.00-12.00	ITALY IN A DAY
Rai 2	06.00-12.00	LA MARCIA DEI PINGUINI
Rai 2	06.00-12.00	LA MIA PAZZA AVVENTURA NELLA GIUNGLA
Rai 2	06.00-12.00	LA NAVE DEI SOGNI
Rai 2	06.00-12.00	MOLECOLE
Rai 2	06.00-12.00	PASSIONE
Rai 2	06.00-12.00	PILOTI
Rai 2	06.00-12.00	PROVE PER UNA TRAGEDIA...
Rai 2	06.00-12.00	REX
Rai 2	06.00-12.00	SHAKESPEARE & HATHAWAY INVESTIGATORI PRIVATI
Rai 2	06.00-12.00	SPAZIO 1999
Rai 2	06.00-12.00	SQUADRA SPECIALE COLONIA
Rai 2	06.00-12.00	THIS IS NOT CRICKET
Rai 2	06.00-12.00	UN CASO PER DUE
Rai 2	06.00-12.00	UN CICLONE IN CONVENTO
Rai 2	06.00-12.00	UN'ESTATE IN ALGARVE
Rai 2	06.00-12.00	UN'ESTATE IN ANDALUSIA
Rai 2	06.00-12.00	UN'ESTATE IN VIETNAM
Rai 2	06.00-12.00	VERO DAL VIVO-FRANCESCO DE GREGORI
Rai 2	12.00-18.00	ANT.BELLAMA'

Elenco programmi art. 3 comma 2 Contratto di Servizio 2018-2022
(Fascia 06:00-24:00 - Periodo 1 gennaio - 31 dicembre 2022)

f - OPERE ITALIANE ED EUROPEE

Network	Fascia Oraria	Titolo Principale
Rai 2	12.00-18.00	ANT.NCIS-NCIS HAWAI'I
Rai 2	12.00-18.00	APPUNTAMENTO AL CINEMA
Rai 2	12.00-18.00	BRAZIL 1970 WHEN THE WORLD WATCHED
Rai 2	12.00-18.00	DREAM HOTEL
Rai 2	12.00-18.00	ELLA SCHON
Rai 2	12.00-18.00	FAMIGLIA ALL'INCONTRARIO
Rai 2	12.00-18.00	GLI IMPERDIBILI
Rai 2	12.00-18.00	GLI SPECIALISTI (2016)
Rai 2	12.00-18.00	IL COMMISSARIO DUPIN
Rai 2	12.00-18.00	IL COMMISSARIO LANZ
Rai 2	12.00-18.00	IL COMMISSARIO VOSS
Rai 2	12.00-18.00	LA BAMBOLA DI PEZZA (fcm)
Rai 2	12.00-18.00	LA DOTTORESSA DELL'ISOLA
Rai 2	12.00-18.00	LA NAVE DEI SOGNI
Rai 2	12.00-18.00	L'AMORE IL SOLE E LE ALTRE STELLE
Rai 2	12.00-18.00	MARIE BRAND E GLI STRANI AMORI
Rai 2	12.00-18.00	MARIE BRAND E' IL FASCINO DELLA VIOLENZA
Rai 2	12.00-18.00	MARIE BRAND E L'AMORE FATALE
Rai 2	12.00-18.00	PILOTI
Rai 2	12.00-18.00	SHAKESPEARE & HATHAWAY INVESTIGATORI PRIVATI
Rai 2	12.00-18.00	SQUADRA OMICIDI BARCELLONA
Rai 2	12.00-18.00	SQUADRA SPECIALE COBRA 11
Rai 2	12.00-18.00	SQUADRA SPECIALE LIPSIA
Rai 2	12.00-18.00	SQUADRA SPECIALE STOCCARDA
Rai 2	12.00-18.00	UN CICLONE IN CONVENTO
Rai 2	12.00-18.00	UN'ESTATE IN ALGARVE
Rai 2	12.00-18.00	UN'ESTATE IN ANDALUSIA
Rai 2	12.00-18.00	UN'ESTATE IN VIETNAM
Rai 2	12.00-18.00	WHITESTAR
Rai 2	18.00-24.00	A NAPOLI NON PIOVE MAI
Rai 2	18.00-24.00	ADDIO AL NUBILATO
Rai 2	18.00-24.00	ALLMEN E LE DALIE
Rai 2	18.00-24.00	ANT.BAR STELLA
Rai 2	18.00-24.00	ANT.BELLAMA'
Rai 2	18.00-24.00	ANT.CSI:VEGAS
Rai 2	18.00-24.00	ANT.IL COLLEGIO
Rai 2	18.00-24.00	ANT.LA PORTA ROSSA TERZA STAGIONE
Rai 2	18.00-24.00	ANT.NCIS-NCIS HAWAI'I
Rai 2	18.00-24.00	ANT.STASERA TUTTO E' POSSIBILE
Rai 2	18.00-24.00	APPENA UN MINUTO
Rai 2	18.00-24.00	APPUNTAMENTO AL CINEMA
Rai 2	18.00-24.00	ARES
Rai 2	18.00-24.00	BRAZIL 1970 WHEN THE WORLD WATCHED
Rai 2	18.00-24.00	BURRACO FATALE
Rai 2	18.00-24.00	COPPERMAN
Rai 2	18.00-24.00	DARK HALL
Rai 2	18.00-24.00	DELITTI IN PARADISO
Rai 2	18.00-24.00	EAT LOCAL A CENA COI VAMPIRI
Rai 2	18.00-24.00	FILMING ITALY SARDEGNA FESTIVAL
Rai 2	18.00-24.00	FINALMENTE SPOSI
Rai 2	18.00-24.00	GLI IMPERDIBILI
Rai 2	18.00-24.00	GLI SPECIALISTI (2016)
Rai 2	18.00-24.00	I PRIMITIVI
Rai 2	18.00-24.00	IL COMMISSARIO DUPIN
Rai 2	18.00-24.00	IL COMMISSARIO LANZ
Rai 2	18.00-24.00	IL COMMISSARIO VOSS
Rai 2	18.00-24.00	IL MIO AMICO JEFF
Rai 2	18.00-24.00	IL MOLO ROSSO
Rai 2	18.00-24.00	IL PRINCIPE DIMENTICATO

Elenco programmi art. 3 comma 2 Contratto di Servizio 2018-2022
(Fascia 06:00-24:00 - Periodo 1 gennaio - 31 dicembre 2022)

f - OPERE ITALIANE ED EUROPEE

Network	Fascia Oraria	Titolo Principale
Rai 2	18.00-24.00	IL PROFESSOR CENERENTOLO
Rai 2	18.00-24.00	IL RITORNO DELL'EROE
Rai 2	18.00-24.00	IL SANTONE #LEPIU'BELLEFRASIDIOSCIO
Rai 2	18.00-24.00	IL VEGETALE
Rai 2	18.00-24.00	IO SONO TEMPESTA
Rai 2	18.00-24.00	LA MOSSA DEL PINGUINO
Rai 2	18.00-24.00	LA TOSCA
Rai 2	18.00-24.00	L'AMORE IL SOLE E LE ALTRE STELLE
Rai 2	18.00-24.00	LITTLE MISS DOLITTLE
Rai 2	18.00-24.00	MALATI DI SESSO
Rai 2	18.00-24.00	MASCHI CONTRO FEMMINE
Rai 2	18.00-24.00	MIAMI BEACH (flm)
Rai 2	18.00-24.00	MISTER FELICITA'
Rai 2	18.00-24.00	MORTE IN NORMANDIA
Rai 2	18.00-24.00	NATALE A CASTLE HART
Rai 2	18.00-24.00	NON CI RESTA CHE IL CRIMINE
Rai 2	18.00-24.00	NORA WEISS
Rai 2	18.00-24.00	NUDES
Rai 2	18.00-24.00	ON MY SHOULDERS SULLE MIE SPALLE
Rai 2	18.00-24.00	PASSEGGERO 23
Rai 2	18.00-24.00	PRES.VOLEVO FARE LA ROCKSTAR SECONDA STAGIONE
Rai 2	18.00-24.00	PROFESSOR T (Germania 2017)
Rai 2	18.00-24.00	PROFESSOR T (Inghilterra 2021)
Rai 2	18.00-24.00	QUANDO LE MANI SI SFIORANO
Rai 2	18.00-24.00	QUEL BELLISSIMO BABY SITTER
Rai 2	18.00-24.00	SCHOOL OF MAFIA
Rai 2	18.00-24.00	SI ACCETTANO MIRACOLI
Rai 2	18.00-24.00	SQUADRA OMICIDI ISTANBUL
Rai 2	18.00-24.00	SQUADRA SPECIALE COBRA 11
Rai 2	18.00-24.00	SQUADRA SPECIALE STOCCARDA
Rai 2	18.00-24.00	STAI LONTANA DA ME
Rai 2	18.00-24.00	THE GUNMAN
Rai 2	18.00-24.00	THE NET GIOCO DI SQUADRA
Rai 2	18.00-24.00	TUTTE LO VOGLIONO
Rai 2	18.00-24.00	ULTIMA TRACCIA:BERLINO
Rai 2	18.00-24.00	UN MATRIMONIO DA FAVOLA (Vanzina C.)
Rai 2	18.00-24.00	UN PAESE QUASI PERFETTO
Rai 2	18.00-24.00	UNA SQUADRA
Rai 2	18.00-24.00	UN'ESTATE A MYKONOS
Rai 2	18.00-24.00	UN'ESTATE IN PROVENZA
Rai 2	18.00-24.00	VICINO ALL'ORIZZONTE
Rai 2	18.00-24.00	VICINO ALL'ORIZZONTE
Rai 2	18.00-24.00	VOLEVO FARE LA ROCKSTAR SECONDA STAGIONE
Rai 2	18.00-24.00	WHITESTAR
Rai 3	06.00-12.00	ANIMA PERSA
Rai 3	06.00-12.00	ANNA (di Lattuada A.)
Rai 3	06.00-12.00	ANNO 2000
Rai 3	06.00-12.00	APPUNTAMENTO AL CINEMA
Rai 3	06.00-12.00	BELLE MA POVERE
Rai 3	06.00-12.00	CLIMBING IRAN
Rai 3	06.00-12.00	DIABOLIK SONO IO
Rai 3	06.00-12.00	DIARIO NAPOLETANO
Rai 3	06.00-12.00	DOC MARTIN
Rai 3	06.00-12.00	ESTER
Rai 3	06.00-12.00	FANTASMI A ROMA
Rai 3	06.00-12.00	FRENESIA DELL'ESTATE
Rai 3	06.00-12.00	FUORI ORARIO (pmg)
Rai 3	06.00-12.00	FUORI ORARIO (pmg)
Rai 3	06.00-12.00	FUORI ORARIO COSE (MAI) VISTE

Elenco programmi art. 3 comma 2 Contratto di Servizio 2018-2022
(Fascia 06:00-24:00 - Periodo 1 gennaio - 31 dicembre 2022)

f - OPERE ITALIANE ED EUROPEE

Network	Fascia Oraria	Titolo Principale
Rai 3	06.00-12.00	GIACOBBE
Rai 3	06.00-12.00	GIUSEPPE
Rai 3	06.00-12.00	GLI IMPERDIBILI
Rai 3	06.00-12.00	GLI STRUMENTI DEL POTERE
Rai 3	06.00-12.00	INTERNO GIORNO (Santarelli M.)
Rai 3	06.00-12.00	JESUS
Rai 3	06.00-12.00	LA MADONNA DEL POLLINO
Rai 3	06.00-12.00	LA MADONNA DI PIERNO
Rai 3	06.00-12.00	LA RAGAZZA DEL PALIO
Rai 3	06.00-12.00	LA STRISCIA (fcm)
Rai 3	06.00-12.00	L'ARMATA BRANCALEONE
Rai 3	06.00-12.00	L'EMIGRANTE (Campanile P.F.)
Rai 3	06.00-12.00	LOURDES
Rai 3	06.00-12.00	MOGLIAMANTE
Rai 3	06.00-12.00	MONTEVERGINE
Rai 3	06.00-12.00	MORIRE GRATIS
Rai 3	06.00-12.00	MOSE'
Rai 3	06.00-12.00	ONE MORE JUMP
Rai 3	06.00-12.00	POVERI MA BELLI
Rai 3	06.00-12.00	POVERI MILIONARI
Rai 3	06.00-12.00	PROFUMO DI DONNA
Rai 3	06.00-12.00	QUESTI FANTASMI
Rai 3	06.00-12.00	RISO AMARO
Rai 3	06.00-12.00	SALOMONE
Rai 3	06.00-12.00	SCIPIONE DETTO ANCHE...
Rai 3	06.00-12.00	SEGRETARIE UNA VITA PER IL CINEMA
Rai 3	06.00-12.00	SOGNI E BISOGNI (min.)
Rai 3	06.00-12.00	TELEFONI BIANCHI
Rai 3	06.00-12.00	TOLGO IL DISTURBO
Rai 3	06.00-12.00	TROPICI
Rai 3	06.00-12.00	UNA DONNA LIBERA
Rai 3	06.00-12.00	VACANZE IN VAL TREBBIA
Rai 3	06.00-12.00	VI PREGO DI ACCETTARE QUESTO..
Rai 3	12.00-18.00	50 PRIMAVERE
Rai 3	12.00-18.00	AMORI MIEI
Rai 3	12.00-18.00	APPUNTAMENTO AL CINEMA
Rai 3	12.00-18.00	AUDACE COLPO DEI SOLITI IGNOTI
Rai 3	12.00-18.00	BORG MCENROE
Rai 3	12.00-18.00	C'EST LA VIE PRENDILA COME VIENE
Rai 3	12.00-18.00	COSI' PARLO' BELLAVISTA
Rai 3	12.00-18.00	DIVORZIO ALL'ITALIANA
Rai 3	12.00-18.00	DOLCI INGANNI
Rai 3	12.00-18.00	EDDIE THE EAGLE-IL CORAGGIO DELLA FOLLIA
Rai 3	12.00-18.00	FANTOZZI CONTRO TUTTI
Rai 3	12.00-18.00	FANTOZZI SUBISCE ANCORA
Rai 3	12.00-18.00	FEBBRE DA CAVALLO
Rai 3	12.00-18.00	GLI IMPERDIBILI
Rai 3	12.00-18.00	I NUOVI MOSTRI
Rai 3	12.00-18.00	I SOLITI IGNOTI
Rai 3	12.00-18.00	IL COMMISSARIO REX
Rai 3	12.00-18.00	IL MEDICO DELLA MUTUA
Rai 3	12.00-18.00	IL SEGNO DI VENERE
Rai 3	12.00-18.00	LA FAMIGLIA BELIER
Rai 3	12.00-18.00	LA FAMOSA INVASIONE DEGLI ORSI IN SICILIA
Rai 3	12.00-18.00	LA NOSTRA GRANDE FAMIGLIA
Rai 3	12.00-18.00	LA TERRAZZA
Rai 3	12.00-18.00	L'IMPERATORE DI CAPRI
Rai 3	12.00-18.00	LONTANO LONTANO
Rai 3	12.00-18.00	MISS PEREGRINE LA CASA DEI RAGAZZI SPECIALI

Elenco programmi art. 3 comma 2 Contratto di Servizio 2018-2022
(Fascia 06:00-24:00 - Periodo 1 gennaio - 31 dicembre 2022)

f - OPERE ITALIANE ED EUROPEE

Network	Fascia Oraria	Titolo Principale
Rai 3	12.00-18.00	MISTER WONDERLAND
Rai 3	12.00-18.00	OPERAZIONE SAN GENNARO
Rai 3	12.00-18.00	PANE AMORE E FANTASIA
Rai 3	12.00-18.00	PANE,AMORE E GELOSIA
Rai 3	12.00-18.00	PANE,AMORE E...
Rai 3	12.00-18.00	PRES.RE-TV TALK
Rai 3	12.00-18.00	QUI VENEZIA CINEMA
Rai 3	12.00-18.00	RE-TV TALK
Rai 3	12.00-18.00	RE-TV TALK EXTRA
Rai 3	12.00-18.00	RE-TV TALK SPECIALE
Rai 3	12.00-18.00	SAMBA
Rai 3	12.00-18.00	SEDOTTA E ABBANDONATA
Rai 3	12.00-18.00	SEPARATI MA NON TROPPO
Rai 3	12.00-18.00	SOGNO DI UNA NOTTE DI MEZZA ETA'
Rai 3	12.00-18.00	SPOSAMI PAPA'!
Rai 3	12.00-18.00	TGR-PRIX ITALIA
Rai 3	12.00-18.00	THIS IS NOT CRICKET
Rai 3	12.00-18.00	TOTO' CONTRO I QUATTRO
Rai 3	12.00-18.00	TROPPO FORTE (film)
Rai 3	12.00-18.00	UN EROE DEI NOSTRI TEMPI
Rai 3	12.00-18.00	UN ITALIANO IN AMERICA
Rai 3	12.00-18.00	UNA FAMIGLIA SENZA FRENI
Rai 3	18.00-24.00	ANGELO GUGLIELMI QUANDO LA REALTA'...
Rai 3	18.00-24.00	APPUNTAMENTO AL CINEMA
Rai 3	18.00-24.00	ASPIRANTE VEDOVO
Rai 3	18.00-24.00	BANGLA LA SERIE
Rai 3	18.00-24.00	BELLA CIAO PER LA LIBERTA'
Rai 3	18.00-24.00	BENVENUTO PRESIDENTE!
Rai 3	18.00-24.00	CATERINA CASELLI UNA VITA, CENTO VITE
Rai 3	18.00-24.00	C'E' TEMPO
Rai 3	18.00-24.00	C'ERA UNA VOLTA IL WEST
Rai 3	18.00-24.00	CHI M'HA VISTO
Rai 3	18.00-24.00	CONFUSI E FELICI
Rai 3	18.00-24.00	CONTROMANO (flm)
Rai 3	18.00-24.00	CRIMINALI COME NOI
Rai 3	18.00-24.00	DRAMMA DELLA GELOSIA
Rai 3	18.00-24.00	ELIZABETH A PORTRAIT IN PART(S)
Rai 3	18.00-24.00	FLESH AND BLOOD
Rai 3	18.00-24.00	FRIEDEN
Rai 3	18.00-24.00	FUORI ORARIO (pmg)
Rai 3	18.00-24.00	GERMINAL (min.)
Rai 3	18.00-24.00	GIU' LA TESTA
Rai 3	18.00-24.00	GLI INFEDELI di Mordini S.
Rai 3	18.00-24.00	I GRANDI PROTAGONISTI
Rai 3	18.00-24.00	I PREDATORI (Castellitto P.)
Rai 3	18.00-24.00	IL BUONO,IL BRUTTO,IL CATTIVO
Rai 3	18.00-24.00	IL CASO COLLINI
Rai 3	18.00-24.00	IL COLPO DEL LEONE
Rai 3	18.00-24.00	IL CONFORMISTA
Rai 3	18.00-24.00	IL CONFORMISTA
Rai 3	18.00-24.00	IL DISERTORE (Gallenberger F.)
Rai 3	18.00-24.00	IL LADRO DI GIORNI
Rai 3	18.00-24.00	IL SANTONE #LEPIU'BELLEFRASIDIOSCIO
Rai 3	18.00-24.00	IL SEGRETO (di Sheridan J.)
Rai 3	18.00-24.00	IL SIGNOR DIAVOLO
Rai 3	18.00-24.00	IL TABACCAIO DI VIENNA
Rai 3	18.00-24.00	JUDY
Rai 3	18.00-24.00	LA BELLE EPOQUE
Rai 3	18.00-24.00	LA CONFERENZA

Elenco programmi art. 3 comma 2 Contratto di Servizio 2018-2022
(Fascia 06:00-24:00 - Periodo 1 gennaio - 31 dicembre 2022)

f - OPERE ITALIANE ED EUROPEE

Network	Fascia Oraria	Titolo Principale
Rai 3	18.00-24.00	LA FAVORITA (di Lanthimos Y.)
Rai 3	18.00-24.00	LA FELICITA' DEGLI ALTRI
Rai 3	18.00-24.00	LA NUORA IDEALE
Rai 3	18.00-24.00	LA PROMESSA DELL'ALBA
Rai 3	18.00-24.00	LA SCELTA DI MARIA
Rai 3	18.00-24.00	LA VITA CHE VERRA' HERSELF
Rai 3	18.00-24.00	LA VITA STRAORDINARIA DI DAVID COPPERFIELD
Rai 3	18.00-24.00	LACCI
Rai 3	18.00-24.00	L'UFFICIALE E LA SPIA
Rai 3	18.00-24.00	LUIGI PROIETTI DETTO GIGI
Rai 3	18.00-24.00	L'UOMO FEDELE
Rai 3	18.00-24.00	MOLECOLE
Rai 3	18.00-24.00	MORTO TRA UNA SETTIMANA...O TI RIDIAMO I SOLDI
Rai 3	18.00-24.00	NON C'E' PIU' RELIGIONE
Rai 3	18.00-24.00	NOTTURNO (flm)
Rai 3	18.00-24.00	NOUR
Rai 3	18.00-24.00	OFFICIAL SECRETS SEGRETO DI STATO
Rai 3	18.00-24.00	OGNI MALEDETTO NATALE
Rai 3	18.00-24.00	OLTRE LA NOTTE (Fatih Akin)
Rai 3	18.00-24.00	OTTILIE VON FABER-CASTELL UNA DONNA CORAGGIOSA
Rai 3	18.00-24.00	PADRI E FIGLIE
Rai 3	18.00-24.00	PAOLO CONTE VIA CON ME
Rai 3	18.00-24.00	PER LUCIO
Rai 3	18.00-24.00	PER QUALCHE DOLLARO IN PIU'
Rai 3	18.00-24.00	PER UN PUGNO DI DOLLARI
Rai 3	18.00-24.00	QUALUNQUEMENTE
Rai 3	18.00-24.00	QUANDO C'ERA BERLINGUER
Rai 3	18.00-24.00	QUASI NEMICI L'IMPORTANTE E' AVERE RAGIONE
Rai 3	18.00-24.00	QUI VENEZIA CINEMA
Rai 3	18.00-24.00	REGINE DEL CAMPO
Rai 3	18.00-24.00	RIBELLI
Rai 3	18.00-24.00	RITORNO AL CRIMINE
Rai 3	18.00-24.00	ROMANZO RADICALE IO SONO MARCO PANNELLA
Rai 3	18.00-24.00	SORRY WE MISSED YOU
Rai 3	18.00-24.00	SUITE FRANCESE
Rai 3	18.00-24.00	SULLA MIA PELLE (di Cremonini A.)
Rai 3	18.00-24.00	THE INFORMER TRE SECONDI PER SOPRAVVIVERE
Rai 3	18.00-24.00	THE ROSSELLINIS
Rai 3	18.00-24.00	THE SPECIALS FUORI DAL COMUNE
Rai 3	18.00-24.00	UN FIGLIO ALL'IMPROVVISO
Rai 3	18.00-24.00	UN POSTO AL SOLE (soap)
Rai 3	18.00-24.00	UNA INTIMA CONVINZIONE
Rai 3	18.00-24.00	UN'AVVENTURA
Rai 3	18.00-24.00	WOLF CALL-MINACCIA IN ALTO MARE

Allegato 2

Elenco dei principali programmi trasmessi dalle reti generaliste televisive terrestri RAI nell'anno 2022, collocati nell'aggregato B della contabilità separata.

CANALE	TITOLO
RAI UNO	AFFARI TUOI FORMATO FAMIGLIA
	BALLANDO CON LE STELLE
	CI VUOLE UN FIORE
	CIAO MASCHIO
	DA NOI...A RUOTA LIBERA
	DEDICATO
	DOMENICA IN
	E' SEMPRE MEZZOGIORNO
	EREDITA'
	ESTATE IN DIRETTA
	IL CANTANTE MASCHERATO
	ITALIA SI
	LA VITA IN DIRETTA
	L'ANNO CHE VERRA'
	OGGI E' UN ALTRO GIORNO
	REAZIONE A CATENA
	SOLITI IGNOTI
	TALE E QUALE
	THE BAND
	THE VOICE SENIOR
	VITA IN DIRETTA
RAI DUE	BAR STELLA
	BELLAMA
	BOOMERISSIMA
	BOSS IN INCOGNITO
	CITOFONARE RAI DUE
	COOK 40
	DALLA STRADA AL PALCO
	DETTO FATTO
	DRUSILLA E L'ALMANACCO DEL GIORNO DOPO
	HELP HO UN DUBBIO
	IL COLLEGIO
	ITALIANI FANTASTICI
	LA CASERMA
	MADE IN SUD
	MI CASA ES TU CASA
	NEI TUOI PANNI
	NON SONO UNA SIGNORA
	NUDI PER LA VITA
	PEZZA DI LUNDINI
	RADIO2 SOCIAL CLUB
	STASERA C'E' CATTELAN
	STASERA TUTTO E' POSSIBILE
	TI SEMBRA NORMALE?
	UNA SCATOLA AL GIORNO
	UN'ORA SOLA VI VORREI
	VIVA RAI2
	VORREI DIRTI CHE
RAI TRE	BLOB
	CHE SUCCEDE
	LA VERSIONE DI FIORELLA